bema®

Sauber auf der ganzen Linie.

Inhaltsverzeichnis

Über uns		02/03
Produktfinder		04/05
Kehrmaschinen	bema Jumbo	06/07
	bema 3 Robust	08/09
	bema Titan Dual	10/11
	bema 75 Dual PowerMaster	12/13
	bema 35 Dual PowerMaster	14/15
	bema 30 Dual PowerMaster	16/17
	bema 25 / bema 25 Dual (Serie 25 Baukasten)	18/19
	bema 20 / bema 20 Dual (Serie 20 Baukasten)	20/21
	bema 40 Industry	22/23
Kommunale Kehrmaschinen	bema Kommunal 580 Dual	24/25
	bema Kommunal 450 Dual	26/27
Flughafen-Kehrmaschinen	bema Jumbo Airport Turbo	28/29
	bema Jumbo Airport	30/31
	bema 3 Airport	32/33
	bema Snow-Combi	34/35
Schiebebesen	bema 11 Multi-Clean	36/37
Wildkrautbeseitigung	bema Groby	38/39
	bema Groby light	40/41
	bema Wildkrautbürste	55
Saug-Kehrsystem	bema Saug-Kehrdüse (mit/ohne Häckselgebläse, komplette Heckeinheit etc.)	42/43
	bema Kippcontainer (mit/ohne Häckselgebläse, komplette Heckeinheit etc.)	44/45
Schneeschilder	bema Schneeschild Serie 1100	46/47
	bema Schneeschild Serie 700	48/49
	bema Schneeschild Serie 550	50/51
	bema V-Schild V800	52/53
Optionale Ausstattung (Auszug)	Für jeden Besatz die passende Bürste Seitenkehrbesen, Hauptkehrwalze, bema Wildkrautbürste	54/55
	Antriebe & Standardaufrüstung Hydraulischer oder mechanischer Antrieb, bema PowerPack (hydraulisches Antriebsaggregat), Seitenkehrbesen inklusive bema SideControl, Wassersprüheinrichtung	56
	Komfortfunktionen & Steuerung bema Control, Schwenkeinrichtungen, Seitenverschiebung, Schmutzsammelwanne Dual, (Premium-)Hydroblock	57
	Mit Hochdruck gegen hartnäckigen Schmutz Aufkratzvorrichtungen, Hochdruckspülanlagen	58/59
Notwendige Angaben zu Ihrem Trägerfahrzeug (Maßblätter)		60-63
Sonderbaulösungen & Ersatzteilservice		64
Impressum & wichtige Hinweise (Vertriebspartner, Genderhinweis, Druckstand, Copyright, AGB)		64

SAUBERE ARBEIT AUF DER GANZEN LINIE.

Das ist nicht bloß unser Anspruch, sondern ein Versprechen.

Seit unserer Gründung im Jahr 1940 arbeiten wir als familiengeführtes Unternehmen mit dem Blick fürs Detail. In dritter Generation entwickeln wir Produkte, die einfach begeistern. Ob in der Landwirtschaft, auf der Baustelle, im kommunalen Einsatz, in den unterschiedlichsten Industriezweigen oder auf dem Flughafen - bei uns steht immer der Kunde im Mittelpunkt – und das weltweit.

Dabei haben wir seit jeher ein Ziel fest vor Augen: unsere Maschinen kontinuierlich zu verbessern, offen für neue Ideen zu sein und dabei über den Tellerrand hinaus zu blicken. So entwickeln wir benutzerfreundliche Anbaugeräte, die in Funktionalität und Design überzeugen.

Wir freuen uns auf Ihre Herausforderung!

Herzlichst, Ihre

MADE IN GERMANY.

Sowohl unsere Produkte als auch unsere Unternehmensabläufe geben dem Begriff „sauber“ eine klare Definition:

bema arbeitet ganzheitlich verlässlich, gradlinig und nachhaltig.
Bereits seit 1999 ist unser Qualitätsmanagement nach der internationalen Norm DIN EN ISO 9001 zertifiziert. Seit 2012 erfüllen wir zudem jedes Jahr aufs Neue die strengen Kriterien des CrefoZert Bonitätszertifikats - dem Gütesiegel der Creditreform. Bei Wirtschafts- und Innovationswettbewerben stellen wir unsere herausragenden Leistungen immer wieder erfolgreich unter Beweis.

Auf knapp 17.000 qm Produktionsfläche werden Produkte für die unterschiedlichsten Branchen entwickelt und produziert

GUT GERÜSTET FÜR EINE SAUBERE ZUKUNFT!

Kehren, Schieben, Laub und Wildkraut beseitigen.
Nahezu jedes Trägerfahrzeug kann von bema mit einer passenden Anbaulösung ausgerüstet werden.

Fließbandarbeit gibt es bei bema nicht - jedes Anbaugerät wird kundenspezifisch angefertigt, damit es Ihre individuellen Anforderungen erfüllt. Ob innen oder außen, im Straßen- oder Winterdienst, auf weiter Flur oder auf unwegsamem und verwinkeltem Gelände, die Herausforderungen im täglichen Einsatz bestimmen die Form der bema Produkte und das sowohl bei den preiswerten Einstiegslösungen wie auch bei den robusten Hochleistungsmaschinen. Besonderes Know-how bringt bema in die Entwicklung und Konstruktion von Flughafenkehrmaschinen ein. Mit unseren Branchenlösungen wird an Flughäfen auf der ganzen Welt im Winter der Schnee geräumt.

AM ANFANG WAR DAS HUFEISEN.

Und damit kam der Erfolg.

Schmiedemeister Heinrich Berens gründete im Jahre 1940 im niedersächsischen Voltlage-Weese eine Hufbeschlagschmiede. Der Unternehmer reagierte früh auf die Zeichen des Wandels und handelte bereits Mitte der 50er Jahre als Zwischenverkäufer mit Landmaschinen. Als in den 1970er Jahren sein Sohn Günther Berens den Betrieb übernahm, konzentrierte dieser sich verstärkt auf den Markt der Landmaschinen. Ende der 1980er Jahre setzte er auf eine Marktlücke: Anbaukehrmaschinen.

Seitdem ist bema der Spezialist für Qualitätsprodukte, die individuellen Anforderungen von Kunden auf der ganzen Welt entsprechen. Das Unternehmen führt Sonja Koopmann, geborene Berens, heute in dritter Generation. Und das auf der ganzen Linie erfolgreich: Auf knapp 17.000 qm werden Maschinen für die unterschiedlichsten Branchen entwickelt und produziert. Für die Zukunft bietet das sechs Hektar große Firmengelände noch genügend Spielraum für weitere Expansionen.

Von einer Schmiede zur Maschinenfabrik

Seit 1940 liegt der Firmensitz im niedersächsischen Voltlage-Weese

PRODUKTFINDER

Gut gerüstet für alle Anforderungen

		Technische Eckdaten		
		Kehrwalze Ø (mm)	Schmutzsammelwanne / Behälter	Arbeitsbreite (mm)
Kehrmaschinen	**bema Jumbo**	920		2750 / 3000 / 3250 / 3500
	bema 3 Robust	640		2050 / 2300 / 2600 / 2850
	bema Titan Dual	920	✓	2750 / 3000 / 3250 / 3500
	bema 75 Dual PowerMaster	780	✓	2600 / 2800 / 3200
	bema 35 Dual PowerMaster	700	✓	2050 / 2300 / 2600 / 2850
	bema 30 Dual PowerMaster	640	✓	1850 / 2050 / 2300 / 2600
	bema 25 / bema 25 Dual Serie 25 Baukasten	580	✓	1550 / 1850 / 2050 / 2300 / 2750
	bema 20 / bema 20 Dual Serie 20 Baukasten	520	✓	1250 / 1550 / 1850 / 2300
	bema 40 Industry	660	✓	1250 / 1550 / 2050
Kommunale Kehrmaschinen	**bema Kommunal 580 Dual**	580	✓	1250 / 1400 / 1550 / 1700 / 1850 / 2050
	bema Kommunal 450 Dual	450	✓	1250 / 1400 / 1550
Flughafen-Kehrmaschinen	**bema Jumbo Airport Turbo** Kassettensystem, Getriebe Drehgeschwindigkeit bis max. 400 U/min	920		3550 / 4200 / 5200
	bema Jumbo Airport Kassettensystem, Kette	920		2750 / 3000
	bema 3 Airport	660		3050 / 3550 / 4550
	bema Snow-Combi	660		Schneeschild: 3550 Kehrmaschine: 2850
Schiebebesen	**bema 11 Multi-Clean**			1500 / 2000 / 2500 / 3000
Wildkraut-beseitigung	**bema Groby**			
	bema Groby light			
Saug-Kehrsystem	**bema Saug-Kehrdüse** mit/ohne Häckselgebläse, komplette Heckeinheit	200		1200, erweiterbar auf 1800 durch 2 Seitenkehrbesen
	bema Kippcontainer mit/ohne Häckselgebläse, komplette Heckeinheit		✓	
Schneeschilder	**bema Schneeschild Serie 1100**			2250 / 2500 / 2750 / 3000 / 3500
	bema Schneeschild Serie 700			1300 / 1550 / 1800 / 2050 / 2300 / 2550
	bema Schneeschild Serie 550			1300 / 1550 / 1800
	bema V-Schild V800			1600 / 1850 / 2100 / 2350 / 2600 / 3000

Ihr Trägerfahrzeug (Auszug)													Optionale Ausstattung (Auszug)									
Radlader ab 12 t	Radlader 7 t bis 12 t	Radlader bis 7 t	Teleskoplader	Hoflader	Gabelstapler	Unimog-LKW	Kommunalfahrzeug	Schlepper	Kompaktschlepper	Bagger	Minibagger	Frontmäher	Mechanischer Antrieb	bema Wildkrautbürste	bema Aufkratzvorrichtung	bema Hochdruckspülanlage	bema PowerPack	bema Control (ab 3 Funktionen)	Seitenkehrbesen mit bema SideControl	Wassersprüheinrichtung	Hydraulische Schwenkeinrichtung	Seitenverschiebung
✓								✓					✓					✓		✓	✓	
	✓	✓	✓		✓	✓		✓					✓					✓		✓	✓	✓
✓								✓										✓	✓	✓	✓	
✓	✓		✓					✓							✓	✓		✓	✓	✓	✓	
	✓	✓	✓		✓	✓		✓					✓		✓	✓		✓	✓	✓	✓	✓
		✓	✓	✓	✓	✓		✓					✓		✓	✓		✓	✓	✓	✓	✓
		✓		✓	✓			✓					✓	✓				✓	✓	✓	✓	
				✓	✓			✓	✓				✓	✓				✓	✓	✓	✓	
		✓		✓	✓			✓										✓	✓	✓		
				✓			✓	✓	✓				✓	✓			✓	✓	✓	✓	✓	
				✓			✓		✓			✓	✓	✓			✓	✓	✓	✓	✓	
								✓					✓					✓			✓	
								✓					✓					✓			✓	
						✓		✓					✓					✓			✓	
						✓		✓					✓					✓			✓	
		✓	✓	✓	✓			✓	✓	✓												
		✓	✓	✓	✓		✓	✓		✓								✓				
				✓	✓		✓		✓		✓	✓	✓				✓	✓			✓	✓
				✓			✓	✓	✓				✓						✓			
							✓	✓	✓													
	✓	✓	✓		✓	✓		✓													✓	
		✓		✓	✓		✓	✓	✓												✓	
				✓					✓			✓									✓	
		✓	✓	✓		✓	✓	✓	✓												✓	

bema Jumbo

FÜR DEN INTENSIVEN EINSATZ

Reinigung mit einem Kehrwalzendurchmesser von 920 mm

Den harten Einsatz auf der Baustelle, in Recycling- und Gewinnungsbetrieben, auf Flug-, Binnen- und Seehäfen oder im Winterdienst meistert die riesige und extrem leistungsstarke bema Jumbo. Durch die robuste Bauweise und dem besonders starken Anbau eignet sich die freikehrende Maschine optimal für den Einsatz an schweren Trägerfahrzeugen.

FEATURES

- ✓ **Extrem starke Reinigungsleistung durch PPN Powerbürste Ø 920 mm:**
  Der überdurchschnittliche Bürstendurchmesser, sowie die Beschaffenheit der wabenförmigen Besenringe garantieren überzeugende Reinigungsergebnisse.
- ✓ **Freikehrende Ausführung in extrem stabiler Bauweise:**
  Unverwüstliches Arbeitsgerät, welches dem Fahrer eine gute Übersicht vom Fahrzeug aus ermöglicht.
- ✓ **Auf unebenem Terrain optimale Anpassung an den Untergrund:**
  Durch den Rollenniveauausgleich inklusive Höhenanzeige und durch die luftbereiften Laufräder (Ø 460 x 145 mm) mit verstärkter Felge (4 mm) wird die bema Jumbo optimal geführt (optional Super-Elastik-Vollgummiräder).
- ✓ **Vielfältig einsetzbar:**
  Der Antrieb kann entweder mechanisch oder hydraulisch erfolgen.
- ✓ **Abgesichertes Hydrauliksystem:**
  Stromregelventil, Überdruckventil und Nachlaufsicherung.

TRÄGERFAHRZEUGE

Radlader
ab 12 t

Schlepper
Front/Heck

OPTIONALE AUSSTATTUNG

Mechanischer Antrieb
Inkl. Gelenkwelle

Wassersprüheinrichtung
Hauptkehrwalze

Hydraulische Schwenkeinrichtung
links/rechts je 20°

bema Control
ab 3 Funktionen erhältlich

bema Jumbo am Radlader (Schnellwechselanbau mit Rollenniveauausgleich)

bema Jumbo im Schlepper-Heck (Dreipunkt / Heck)

bema Jumbo angebaut am Schlepper (Front)

bema Jumbo angebaut am Schlepper (Front)

TECHNISCHE DATEN

Maschinentyp	**bema Jumbo**			
Arbeitsbreite	**2750 mm**	**3000 mm**	**3250 mm**	**3500 mm**
Antrieb	Hydraulischer Antrieb, starker Gerotormotor mit Antriebswelle Ø 32 mm, komplett innenliegend (schwere Baureihe). Optional mechanischer Antrieb inkl. Gelenkwelle (Simplex-Kette) oder verstärkter mechanischer Antrieb inkl. Gelenkwelle (Duplex-Kette, für Winterdienst 250 U/min)			
Hydraulik-Mindestleistung des Trägerfahrzeuges	60 l/min			
Gewicht Grundmaschine (ca.)	920 kg	944 kg	978 kg	1005 kg
zzgl. Gewicht Spritzschutz (ca.)	40 kg	42 kg	47 kg	49 kg
Hauptkehrwalze **Ø 920 mm**	PPN BEE-LINE Powerbürste mit Besenringen in Wabenform (kein PVC), werkzeuglose und stufenlose Einstellung der Kehrwalze über Verstellspindel			
Kehrwalzendrehzahl	Empfohlen 80 bis max. 120 U/min			
Laufräder	Luftbereifte Räder Ø 460 x 145 mm mit verstärkter Felge 4 mm, optional Super-Elastik-Vollgummiräder Ø 446 x 122 mm mit verstärkter Felge 4 mm, stufenlos höhenverstellbar			
Wassersprüheinrichtung (optionale Ausstattung)	400 l Wassertank, Tankfilter und 12/24 Volt Druckpumpe (direktes Einbringen von Feuchtigkeit in die Hauptkehrwalze)			

Weitere Anbau-Varianten und Ausrüstungen, sowie Sonderbaulösungen auf Anfrage. Technische Daten und Gewichte sind annähernd und unverbindlich. Gewichtsangaben ohne Sonderausstattung und Anbauten. Irrtümer und Fehler vorbehalten. © bema GmbH Maschinenfabrik (2021.10)

FEATURES IM DETAIL

Pendelausgleich (Dreipunkt/Heck)

Kettenkasten (seitlicher Kettenantrieb)

Stabile Laufräder Ø 460 x 145 mm
mit verstärkter Felge 4 mm

bema 3 Robust

KOMPROMISSLOS GEGEN SCHMUTZ

Kehrwalze Ø 640 mm mit unterschiedlichen Besätzen

In freikehrender Ausführung ist die bema 3 Robust dank innenliegendem Motor und stabiler Laufräder der ideale Partner für den robusten Einsatz auf der Baustelle. Angebaut an Radlader, Traktor oder Unimog-LKW besiegt die Kehrwalze mit einem Durchmesser von 640 mm auch den hartnäckigsten Schmutz.

FEATURES

- ✓ **Hohe Standzeit durch Kehrwalze Ø 640 mm:**
  Je nach Anforderung in unterschiedlichen Besätzen.
- ✓ **Einfaches Handling und hohe Traglast:**
  Werkzeuglose Einstellung der Kehrwalze mittels Verstellung der Super-Elastik-Laufräder Ø 250 x 80 mm über Steckbolzen.
- ✓ **Freikehrende Ausführung mit optimaler Bodenanpassung:**
  3D-Trägerfahrzeugaufnahme mit horizontalem und vertikalem Rollenniveauausgleich inklusive Höhenanzeige zum optimalen Führen der Kehrmaschine.
- ✓ **Sichert zuverlässig ab:**
  Überdruckventil und Nachlaufsicherung.
- ✓ **Langlebig und platzsparend:**
  Komplett innenliegender, wartungsfreier und starker Gerotormotor.
- ✓ **Kehren, wo nicht gefahren werden kann:**
  Dank hydraulischer Seitenverschiebung um je 500 mm nach links und rechts (optionale Ausstattung).

TRÄGERFAHRZEUGE

- Radlader
  bis 12 t
- Teleskoplader
- Unimog-LKW
- Gabelstapler
- Schlepper
  Front/Heck

OPTIONALE AUSSTATTUNG

- Wassersprüheinrichtung
  Hauptkehrwalze
- Mechanischer Antrieb
  Inkl. Antriebsgelenkwelle
- Hydraulische Seitenverschiebung
  links/rechts je 500 mm
- Hydraulische Schwenkeinrichtung
  links/rechts je 20°
- bema Control
  ab 3 Funktionen erhältlich

bema 3 Robust - Anbau Unimog-LKW mit hydraulischer Seitenverschiebung

bema 3 Robust mit hydraulischer Seitenverschiebung

bema 3 Robust - Radladeranbau mit Spritzschutz

bema 3 Robust mit Wassersprüheinrichtung

TECHNISCHE DATEN

Maschinentyp	**bema 3 Robust**			
Arbeitsbreite	**2050 mm**	**2300 mm**	**2600 mm**	**2850 mm**
Antrieb	Hydraulisch, starker Gerotormotor mit Antriebswelle Ø 32 mm, komplett innenliegend (schwere Baureihe). Optional mechanischer Antrieb inkl. Antriebsgelenkwelle		Hydraulisch, zwei starke Gerotormotoren mit Antriebswelle Ø 32 mm komplett innenliegend (schwere Baureihe). Optional mechanischer Antrieb inkl. Antriebsgelenkwelle	
Hydraulik-Mindestleistung des Trägerfahrzeuges	40 l/min		60 l/min	
Gewicht Grundmaschine (ca.)	380 kg	400 kg	436 kg	456 kg
zzgl. Gewicht Spritzschutz (ca.)	22 kg	25 kg	27 kg	29 kg
Hauptkehrwalze **Ø 640 mm**	Stahl/PPN Spiralsegmentbesatz, PPN oder Schneekehrwalze PPN. Optional: Stahlflachdraht/PPN Mischbesatz			
Kehrwalzendrehzahl	Empfohlen 100 bis max. 150 U/min			
Laufräder	Super-Elastiklaufräder Ø 250 x 80 mm (schienenfest)			
Wassersprüheinrichtung (optionale Ausstattung)	240/400 l Wassertank, Tankfilter und 12/24 Volt Druckpumpe (direktes Einbringen von Feuchtigkeit in die Hauptkehrwalze)			

Weitere Anbau-Varianten und Ausrüstungen, sowie Sonderbaulösungen auf Anfrage. Technische Daten und Gewichte sind annähernd und unverbindlich. Gewichtsangaben ohne Sonderausstattung und Anbauten. Irrtümer und Fehler vorbehalten. © bema GmbH Maschinenfabrik (2021.10)

FEATURES IM DETAIL

Stromregelventil

Ausführung mit Getriebe und noch stabileren Laufrädern Ø 360 x 85 mm (Sonderbau)

Schwenkbarer Baggeranbau (Sonderanbau)

bema Titan Dual

EIN GIGANT IM EINSATZ

Kehrwalze Ø 920 mm und riesige Schmutzsammelwanne Dual

Extreme Leistungsfähigkeit, Robustheit und eine lange Lebensdauer – das sind die Voraussetzungen, die von Anwendern der bema Titan Dual gefordert werden, auch im Dauereinsatz auf großen Flächen.

Unebenes Terrain ist durch den 3D-Rollenniveauausgleich mit automatischer Neigungsanpassung kein Problem.

FEATURES

- ✓ **Größtmögliche Absicherung durch bema Premium-Hydroblock:** Dieser enthält alle hydraulischen Steuerungs- und Sicherungselemente wie Überdruckventil, Nachlaufsicherung der Hauptkehrwalze, Umschaltventil für die Schmutzsammelwanne Dual, Anschlussmöglichkeiten für die Seitenkehrbesen, sowie ein Stromregelventil (bis 220 l/min), Load-Sensing-System und ein zusätzliches elektrisches 2-Wegeventil.
- ✓ **Langlebig und leistungsstark:** Komplett innenliegende wartungsfreie Gerotormotoren.
- ✓ **Optimale Führung auf unebenem Boden:** Super-Elastik-Vollgummiräder Ø 446 x 122 mm inklusive verstärkten 4 mm Felgen und 3D-Rollenniveauausgleich mit Höhen-Kontroll-Anzeige „bema-Meter".
- ✓ **Ausdauernder Einsatz ohne Unterbrechungen durch Schmutzsammelwanne mit überdurchschnittlichem Volumen:** Dank „Dual" System ohne Umrüstarbeiten mit der Kehrmaschine freikehrend und schmutzaufnehmend arbeiten.

TRÄGERFAHRZEUGE

Radlader
ab 12 t

Schlepper
Front

OPTIONALE AUSSTATTUNG

Wassersprüheinrichtung
Hauptkehrwalze, Seitenkehrbesen

Seitenkehrbesen
mit bema SideControl

Hydraulische Schwenkeinrichtung
links/rechts je 20°

bema Control
ab 3 Funktionen erhältlich

bema Titan Dual am Radlader mit Seitenkehrbesen und Wassersprüheinrichtung

Entleerung der Schmutzsammelwanne

bema Titan Dual am Schlepper (Frontanbau)

Schmutzsammelwanne geöffnet (Freikehren)

TECHNISCHE DATEN

Maschinentyp	**bema Titan Dual**			
Arbeitsbreite	**2750 mm**	**3000 mm**	**3250 mm**	**3500 mm**
Antrieb	Hydraulisch, zwei starke Gerotormotoren mit Antriebswelle Ø 32 mm, komplett innenliegend (schwere Baureihe)			
Hydraulik-Mindestleistung des Trägerfahrzeuges	80 l/min			
Volumen / Gewicht (ca.) **Grundmaschine inkl. Schmutzsammelwanne Dual**	1060 l / 2265 kg	1155 l / 2338 kg	1250 l / 2426 kg	1350 l / 2525 kg
Hauptkehrwalze **Ø 920 mm**	PPN BEE-LINE Powerbürste mit Besenringen in Wabenform (kein PVC), werkzeuglose und stufenlose Einstellung der Kehrwalze über Verstellspindel			
Kehrwalzendrehzahl	Empfohlen 80 bis max. 120 U/min			
Laufräder	Super-Elastik-Vollgummiräder Ø 446 x 122 mm mit verstärkter Felge (4 mm)			
Seitenkehrbesen **Ø 800 mm** (optionale Ausstattung)	Hydraulischer Antrieb inklusive Komfortbedienung bema SideControl (bema SideControl vereint Drei-Wegehahn und Drehzahlregler), Seitenkehrbesen wahlweise rechts und/oder links erhältlich, inklusive Hydraulikeinrichtung zum Hochklappen des Seitenkehrbesens, wählbare Besätze: PPN, Stahl/PPN oder Stahlflachdraht			
Wassersprüheinrichtung (optionale Ausstattung)	400 l Wassertank, Tankfilter und 12/24 Volt Druckpumpe (direktes Einbringen von Feuchtigkeit in Hauptkehrwalze und Seitenkehrbesen)			

Weitere Anbau-Varianten und Ausrüstungen, sowie Sonderbaulösungen auf Anfrage. Technische Daten und Gewichte sind annähernd und unverbindlich. Gewichtsangaben ohne Sonderausstattung und Anbauten. Irrtümer und Fehler vorbehalten. © bema GmbH Maschinenfabrik (2021.10)

FEATURES IM DETAIL

Stabile Zwillingslaufräder mit verstärkten Felgen (Super-Elastik-Vollgummiräder Ø 446 x 122 mm)

Premiumhydroblock vereint alle Aggregate

Stabiler Anbau der Seitenkehrbesen

bema 75 Dual PowerMaster

FLEXIBEL UND HART IM NEHMEN

Unermüdliche Leistung durch Kehrwalzendurchmesser 780 mm

Die bema 75 Dual PowerMaster garantiert saubere Ergebnisse auf Baustellen, Gewinnungsbetrieben, Biogasanlagen oder anderen landwirtschaftlichen Betrieben. Extra große Laufräder mit schweren Gussradkörpern und hochwertigen Elastik-Vollgummireifen meistern unebenes Terrain mühelos.

FEATURES

- ✓ **Ausdauernder Einsatz ohne Unterbrechungen:**
  Hohe Standzeit durch Kehrwalzendurchmesser von 780 mm und Schmutzsammelwanne mit großem Volumen.
- ✓ **Größtmögliche Absicherung durch bema Premium-Hydroblock:**
  Dieser enthält alle hydraulischen Steuerungs- und Sicherungselemente wie Überdruckventil, Nachlaufsicherung der Hauptkehrwalze, Umschaltventil für die Schmutzsammelwanne Dual, Anschlussmöglichkeiten für die Seitenkehrbesen, sowie ein Stromregelventil (bis 220 l/min), Load-Sensing-System und ein zusätzliches elektrisches 2-Wegeventil.
- ✓ **Langlebig und leistungsstark:**
  Komplett innenliegende wartungsfreie Gerotormotoren.
- ✓ **Optimale Anpassung an jede Bodenbeschaffenheit:**
  Super-Elastik-Vollgummiräder Ø 360 x 85 mm (Gussradkörper), 3D-Rollenniveauausgleich mit Höhen-Kontroll-Anzeige „bema-Meter".
- ✓ **Flexibel im Einsatz dank Dual-System:**
  Ohne Umrüstarbeiten mit der Kehrmaschine freikehrend und schmutzaufnehmend arbeiten.

TRÄGERFAHRZEUGE

- Radlader
  ab 7 t
- Teleskoplader
- Schlepper
  Front

OPTIONALE AUSSTATTUNG

- Wassersprüheinrichtung
  Hauptkehrwalze, Seitenkehrbesen
- Seitenkehrbesen
  mit bema SideControl
- Hydraulische Schwenkeinrichtung
  links/rechts je 20°
- Aufkratzvorrichtung
  ohne/mit Schmutzsammelwanne
- Hochdruckspülanlage
  120 bar oder 50 bar
- bema Control
  ab 3 Funktionen erhältlich

bema 75 Dual PowerMaster mit Aufkratzvorrichtung anstatt Schmutzsammelwanne, Seitenkehrbesen, Hochdruckspülanlage und Wassertank im Heck (siehe Seite 58/59)

bema 75 Dual PowerMaster mit Aufkratzvorrichtung anstatt Schmutzsammelwanne (siehe Seite 58/59)

bema 75 Dual PowerMaster am Teleskoplader Schnellwechselanbau

Freikehren auf der Biogasanlage mit der bema 75 Dual PowerMaster

TECHNISCHE DATEN

Maschinentyp	**bema 75 Dual PowerMaster**		
Arbeitsbreite	**2600 mm**	**2800 mm**	**3200 mm**
Antrieb	Hydraulisch, zwei starke Gerotormotoren mit Antriebswelle Ø 32 mm, komplett innenliegend (schwere Baureihe)		
Hydraulik-Mindestleistung des Trägerfahrzeuges	60 l/min	70 l/min	80 l/min
Gewicht Grundmaschine exkl. Sonderausstattung (ca.)	675 kg	740 kg	831 kg
Volumen / Gewicht (ca.) **Schmutzsammelwanne Dual**	810 l / 328 kg	870 l / 360 kg	1000 l / 404 kg
Hauptkehrwalze **Ø 780 mm**	Stahlflachdraht/PPN-Spiralsegmentbesatz, PPN oder Schneekehrwalze PPN, werkzeuglose und stufenlose Einstellung der Kehrwalze über Verstellspindel		
Kehrwalzendrehzahl	Empfohlen 100 bis max. 140 U/min		
Laufräder	Super-Elastik-Vollgummiräder Ø 360 x 85 mm mit stabilen Gussradkörpern		
Seitenkehrbesen **Ø 780 mm** (optionale Ausstattung)	Hydraulischer Antrieb inklusive Komfortbedienung bema SideControl (bema SideControl vereint Drei-Wegehahn und Drehzahlregler), Seitenkehrbesen wahlweise rechts und/oder links erhältlich, wählbare Besätze: PPN, Stahlflachdraht/PPN oder Stahlflachdraht		
Wassersprüheinrichtung (optionale Ausstattung)	240/400 l Wassertank, Tankfilter und 12/24 Volt Druckpumpe (direktes Einbringen von Feuchtigkeit in Hauptkehrwalze und Seitenkehrbesen)		

Weitere Anbau-Varianten und Ausrüstungen, sowie Sonderbaulösungen auf Anfrage. Technische Daten und Gewichte sind annähernd und unverbindlich. Gewichtsangaben ohne Sonderausstattung und Anbauten. Irrtümer und Fehler vorbehalten. © bema GmbH Maschinenfabrik (2021.10)

FEATURES IM DETAIL

Premiumhydroblock vereint alle Aggregate

3D-Ausgleich und optionales Drehgelenk

Stabile Laufräder mit Gussradkörper, Hochdruckspülanlage (siehe Seite 59)

bema 35 Dual PowerMaster

JEDEN TAG PROFESSIONELLER EINSATZ

Kehrwalze Ø 700 mm mit unterschiedlichen Besätzen

Die leistungsstarke und robuste bema 35 Dual PowerMaster reinigt problemlos Baustellen, Straßen, Industrieflächen und Biogasanlagen. Ob feiner Staub, Dreck, sowie festgefahrener Lehm und Reifenschmutz, es gibt kein Kehrgut, welches die bema 35 Dual PowerMaster nicht schnell und wirkungsvoll beseitigt.

FEATURES

- ✓ **Automatische Anpassung:**
  Der 3D-Rollenniveauausgleich und das optionale Drehgelenk gleichen Bodenunebenheiten spielend aus.
- ✓ **Bewältigt große Mengen Schmutz:**
  Schmutzsammelwanne mit großem Volumen.
- ✓ **Langlebig durch wartungsfreie, innenliegende Motoren und zuverlässig durch zentrale Steuerung:**
  Der Hydroblock enthält alle hydraulischen Steuerungs- und Sicherungselemente wie Überdruckventil, Nachlaufsicherung der Hauptkehrwalze, Umschaltventil für die Schmutzsammelwanne Dual, Anschlussmöglichkeiten für die Seitenkehrbesen.
  Optional als Premiumversion mit Stromregelventil (bis 220 l/min), Load-Sensing-System und einem zusätzlichen elektrischen 2-Wegeventil.
- ✓ **Flexibel im Einsatz dank Dual-System:**
  Ohne Umrüstarbeiten mit der Kehrmaschine freikehrend oder schmutzaufnehmend arbeiten.
- ✓ **Optimal ausgerüstet für jeden Einsatz:**
  Ausstattung der Kehrmaschine nach Kundenanforderung.

TRÄGERFAHRZEUGE

- Radlader
  bis 12 t
- Teleskoplader
- Unimog-LKW
- Gabelstapler
- Schlepper
  Front

OPTIONALE AUSSTATTUNG

- Wassersprüheinrichtung
  Hauptkehrwalze, Seitenkehrbesen
- Seitenkehrbesen
  mit bema SideControl
- Mechanischer Antrieb
  Inkl. Antriebsgelenkwelle
- Hydraulische Seitenverschiebung
  links/rechts je 500 mm
- Hydraulische Schwenkeinrichtung
  inks/rechts je 20°
- Aufkratzvorrichtung
  ohne/mit Schmutzsammelwanne
- Hochdruckspülanlage
  120 bar oder 50 bar
- bema Control
  ab 3 Funktionen erhältlich

bema 35 Dual PowerMaster ausgestattet mit Schmutzsammelwanne Dual inkl. Aufkratzvorrichtung, Hochdruckspülanlage, Wassertank im Heck und zertifiziertem Kamerasystem (siehe Seite 58/59)

bema 35 Dual PowerMaster mit Wassersprüheinrichtung und Seitenkehrbesen (Freikehren)

bema 35 Dual PowerMaster mit hydraulischer Seitenverschiebung (Schmutzsammelwanne geöffnet / Freikehren)

bema 35 Dual PowerMaster im kommunalen Einsatz, Unimog-Anbau

TECHNISCHE DATEN

Maschinentyp	**bema 35 Dual PowerMaster**			
Arbeitsbreite	**2050 mm**	**2300 mm**	**2600 mm**	**2850 mm**
Antrieb	Hydraulisch, starker Gerotormotor mit Antriebswelle Ø 32 mm, komplett innenliegend (schwere Baureihe). Optional mechanischer Antrieb inkl. Antriebsgelenkwelle		Hydraulisch, zwei starke Gerotormotoren mit Antriebswelle Ø 32 mm, komplett innenliegend (schwere Baureihe). Optional mechanischer Antrieb inkl. Antriebsgelenkwelle	
Hydraulik-Mindestleistung des Trägerfahrzeuges	40 l/min		80 l/min	
Gewicht Grundmaschine exkl. Sonderausstattung (ca.)	470 kg	485 kg	490 kg	500 kg
Volumen / Gewicht (ca.) **Schmutzsammelwanne Dual**	480 l / 185 kg	540 l / 200 kg	610 l / 210 kg	670 l / 225 kg
Hauptkehrwalze **Ø 700 mm**	Stahl/PPN-Spiralsegmentbesatz, PPN oder Schneekehrwalze PPN, optional Stahlflachdraht/PPN Mischbesatz. Werkzeuglose und stufenlose Einstellung der Kehrwalze über Verstellspindel			
Kehrwalzendrehzahl	Empfohlen 100 bis max. 150 U/min			
Laufräder	Super-Elastiklaufräder Ø 300 x 90 mm (schienenfest)			
Seitenkehrbesen **Ø 600 mm** (optionale Ausstattung)	Hydraulischer Antrieb inklusive Komfortbedienung bema SideControl (bema SideControl vereint Drei-Wegehahn und Drehzahlregler), Seitenkehrbesen wahlweise rechts und/oder links erhältlich, wählbare Besätze: PPN, Stahl/PPN, Stahlflachdraht/PPN, Stahlflachdraht, Wildkraut			
Wassersprüheinrichtung (optionale Ausstattung)	240/400 l Wassertank, Tankfilter und 12/24 Volt Druckpumpe (direktes Einbringen von Feuchtigkeit in Hauptkehrwalze und Seitenkehrbesen)			

Weitere Anbau-Varianten und Ausrüstungen, sowie Sonderbaulösungen auf Anfrage. Technische Daten und Gewichte sind annähernd und unverbindlich. Gewichtsangaben ohne Sonderausstattung und Anbauten. Irrtümer und Fehler vorbehalten. © bema GmbH Maschinenfabrik (2021.10)

FEATURES IM DETAIL

Stabile Super-Elastiklaufräder Ø 300 x 90 mm, Anbau Teleskoplader

3D-Ausgleich und optionales Drehgelenk

Hydroblock und bema SideControl

bema 30 Dual PowerMaster

MEISTERT TÄGLICHE AUFGABEN

Kehrwalze Ø 640 mm mit unterschiedlichen Besätzen

Beste Reinigungsergebnisse garantiert die bema 30 Dual PowerMaster beim Einsatz in der Landwirtschaft, im Straßenbau und in der Industrie. Und das Tag für Tag. Dabei ist das kleinste Modell aus der PowerMaster Reihe ebenfalls mit einem innenliegenden Motor ausgerüstet und dank umfangreicher optionaler Ausstattung vielseitig einsetzbar.

FEATURES

- ✓ **Automatische Anpassung:**
  Der 3D-Rollenniveauausgleich und das optionale Drehgelenk gleichen Bodenunebenheiten spielend aus.
- ✓ **Bewältigt große Mengen Schmutz:**
  Schmutzsammelwanne mit großem Volumen.
- ✓ **Langlebig durch wartungsfreien, innenliegenden Motor und zuverlässig durch zentrale Steuerung:**
  Der Hydroblock enthält alle hydraulischen Steuerungs- und Sicherungselemente wie Überdruckventil, Nachlaufsicherung der Hauptkehrwalze, Umschaltventil für die Schmutzsammelwanne Dual, Anschlussmöglichkeiten für die Seitenkehrbesen.
  Optional als Premiumversion mit Stromregelventil (bis 220 l/min), Load-Sensing-System und einem zusätzlichen elektrischen 2-Wegeventil.
- ✓ **Flexibel im Einsatz dank Dual-System:**
  Ohne Umrüstarbeiten mit der Kehrmaschine freikehrend oder schmutzaufnehmend arbeiten.
- ✓ **Optimal ausgerüstet für jeden Einsatz:**
  Ausstattung der Kehrmaschine nach Kundenanforderung.

TRÄGERFAHRZEUGE

- Radlader
  bis 7 t
- Teleskoplader
- Hoflader
- Unimog-LKW
- Gabelstapler
- Schlepper
  Front/Heck

OPTIONALE AUSSTATTUNG

- Wassersprüheinrichtung
  Hauptkehrwalze, Seitenkehrbesen
- Seitenkehrbesen
  mit bema SideControl
- Mechanischer Antrieb
  Inkl. Antriebsgelenkwelle
- Hydraulische Seitenverschiebung
  links/rechts je 500 mm
- Hydraulische Schwenkeinrichtung
  links/rechts je 20°
- Aufkratzvorrichtung
  ohne Schmutzsammelwanne
- Hochdruckspülanlage
  120 bar oder 50 bar
- bema Control
  ab 3 Funktionen erhältlich

bema 30 Dual PowerMaster am Unimog mit Seitenkehrbesen und hydraulische Seitenverschiebung (rechts/links je 500 mm)

bema 30 Dual PowerMaster am Radlader, Schmutzsammelwanne Dual geöffnet

bema 30 Dual PowerMaster ohne Schmutzsammelwanne (Freikehren)

bema 30 Dual PowerMaster ohne Schmutzsammelwanne
mit bema Aufkratzvorrichtung (siehe Seite 58/59)

TECHNISCHE DATEN

Maschinentyp	**bema 30 Dual PowerMaster**			
Arbeitsbreite	**1850 mm**	**2050 mm**	**2300 mm**	**2600 mm**
Antrieb	Hydraulisch, starker Gerotormotor mit Antriebswelle Ø 32 mm, komplett innenliegender Motor (schwere Baureihe). Optional mechanischer Antrieb inkl. Antriebsgelenkwelle			
Hydraulik-Mindestleistung des Trägerfahrzeuges	35 l/min			
Gewicht Grundmaschine exkl. Sonderausstattung (ca.)	295 kg	340 kg	390 kg	445 kg
Volumen / Gewicht (ca.) **Schmutzsammelwanne Dual**	340 l / 150 kg	380 l / 160 kg	430 l / 165 kg	480 l / 175 kg
Hauptkehrwalze **Ø 640 mm**	PPN-Vollbesatz oder Schneekehrwalze PPN, optional Stahl/PPN-Mischbesatz, Stahlflachdraht/PPN-Mischbesatz. Werkzeuglose und stufenlose Einstellung der Kehrwalze über Verstellspindel			
Kehrwalzendrehzahl	Empfohlen 100 bis max. 150 U/min			
Laufräder	Super-Elastiklaufräder Ø 250 x 80 mm (schienenfest)			
Seitenkehrbesen **Ø 600 mm** (optionale Ausstattung)	Hydraulischer Antrieb inklusive Komfortbedienung bema SideControl (bema SideControl vereint Drei-Wegehahn und Drehzahlregler), Seitenkehrbesen wahlweise rechts und/oder links erhältlich, wählbare Besätze: PPN, Stahl/PPN, Stahlflachdraht/PPN, Stahlflachdraht, Wildkraut			
Wassersprüheinrichtung (optionale Ausstattung)	200/400 l Wassertank, Tankfilter und 12/24 Volt Druckpumpe (direktes Einbringen von Feuchtigkeit in Hauptkehrwalze und Seitenkehrbesen)			

Weitere Anbau-Varianten und Ausrüstungen, sowie Sonderbaulösungen auf Anfrage. Technische Daten und Gewichte sind annähernd und unverbindlich. Gewichtsangaben ohne Sonderausstattung und Anbauten. Irrtümer und Fehler vorbehalten. © bema GmbH Maschinenfabrik (2021.10)

FEATURES IM DETAIL

Premium-Hydroblock (optional) und
bema SideControl

Seitenkehrbesen für Rinnsteine, Bordsteine
und Gebäudeangrenzungen

3D-Ausgleich und optionales Drehgelenk

bema 25 / bema 25 Dual

KEHRMASCHINEN AUS DEM BAUKASTEN

Serie 25 mit Kehrwalzendurchmesser von 580 mm

Von einfach bis Dual! Je nach Budget, Einsatz und Trägerfahrzeug werden die Kehrmaschinen aus dem Baukasten heraus konfiguriert. Von der Grundmaschine ohne Schmutzsammelwanne bis hin zur komfortablen Dual-Variante in Vollausstattung. Eine spätere Nachrüstung ist kein Problem.

FEATURES

- ✓ **Wahre Multitalente:**
  Die Einsteigermodelle bieten vielfältige Anbaumöglichkeiten, sowie unterschiedliche Kehrwalzenbesätze.
- ✓ **Bestes Preis-Leistungsverhältnis - Made in Germany:**
  Nur hochwertige Komponenten und Materialien werden verbaut.
- ✓ **Bewältigt große Mengen Schmutz:**
  Sammelwanne mit Volumen von 220 Liter bis 435 Liter, je nach Sammelwannentyp und Arbeitsbreite.
- ✓ **Optimale Kehrergebnisse durch individuell einstellbaren Kehrwalzenanpressdruck:**
  Stufenlose Spindel-Kehrwalzenverstellung standardmäßig in der Dual-Konfiguration, optional in allen anderen Konfigurationen.
- ✓ **Hervorragende Bodenanpassung:**
  3D-Rollenniveauausgleich mit Höhen-Kontrollanzeige „bema-Meter".
- ✓ **Optimal ausgerüstet für jeden Einsatz:**
  Ausstattung der Kehrmaschine nach Kundenanforderung.

TRÄGERFAHRZEUGE

- Radlader
  bis 7 t
- Hoflader
- Gabelstapler
- Schlepper
  Front/Heck (Dual nur Front)

OPTIONALE AUSSTATTUNG

- Wassersprüheinrichtung
  Hauptkehrwalze, Seitenkehrbesen
- Seitenkehrbesen
  mit bema SideControl
- Mechanischer Antrieb
  inkl. Antriebsgelenkwelle
- Hydraulische Schwenkeinrichtung
  links/rechts je 20°
- bema Wildkrautbürste
  als Hauptkehrwalze
- bema Control
  ab 3 Funktionen erhältlich

bema 25 Dual mit zwei Seitenkehrbesen - Wildkrautbesatz

bema 25 mit Wildkrautbürste, Anbau Bagger (Sonderbau)

Mit der bema 25 Dual freikehrend arbeiten

Mit der bema 25 Dual schmutzaufnehmend arbeiten

TECHNISCHE DATEN

Maschinentyp	**bema 25 / bema 25 Dual**				
Arbeitsbreite	**1550 mm**	**1850 mm**	**2050 mm**	**2300 mm**	**2750 mm**
Antrieb	Hydraulisch, starker Gerotormotor mit Antriebswelle Ø 32 mm (schwere Baureihe, Industrieausführung), optional mechanischer Antrieb inkl. Antriebsgelenkwelle				
Hydraulik-Mindestleistung des Trägerfahrzeuges	25 l/min	30 l/min		40 l/min	
Gewicht Grundmaschine (ca.)	160 kg	180 kg	190 kg	200 kg	215 kg
Volumen / Gewicht (ca.) **Schmutzsammelwanne** hydraulische Entleerung	220 l / 75 kg	250 l / 80 kg	280 l / 85 kg	310 l / 90 kg	370 l / 100 kg
Volumen / Gewicht (ca.) **Schmutzsammelwanne Dual**	245 l / 90 kg	290 l / 100 kg	325 l / 109 kg	365 l / 116 kg	435 l / 131 kg
Hauptkehrwalze **Ø 580 mm**	PPN Vollbesatz oder Schneekehrwalze PPN. Optional: Stahl/PPN-Mischbesatz, Stahlflachdraht/PPN-Mischbesatz, bema Wildkrautbürste. Stufenlose Spindel-Kehrwalzenverstellung (optional, Standardausstattung in der Dual-Version)				
Kehrwalzendrehzahl	Empfohlen 120 bis max. 160 U/min				
Laufräder	Schwerlastlaufrad Ø 200 x 50 mm optional Super-Elastiklaufräder Ø 200 x 80 mm (höhenverstellbar, Industrieausführung)				
Laufräder Dual-Version	Schwerlastlaufräder Ø 250 x 50 mm optional Super-Elastiklaufräder Ø 250 x 80 mm (nicht höhenverstellbar)				
Seitenkehrbesen **Ø 600 mm** (optionale Ausstattung)	Hydraulischer Antrieb inklusive Komfortbedienung bema SideControl (bema SideControl vereint Drei-Wegehahn und Drehzahlregler), Seitenkehrbesen wahlweise rechts und/oder links erhältlich, wählbare Besätze: PPN, Stahl/PPN, Stahlflachdraht/PPN, Stahlflachdraht, Wildkraut				
Wassersprüheinrichtung (optionale Ausstattung)	240 l Wassertank, Tankfilter und 12/24 Volt Druckpumpe, 200 l bei Schlepperanbau (direktes Einbringen von Feuchtigkeit in Hauptkehrwalze und Seitenkehrbesen)				

Weitere Anbau-Varianten und Ausrüstungen, sowie Sonderbaulösungen auf Anfrage. Technische Daten und Gewichte sind annähernd und unverbindlich. Gewichtsangaben ohne Sonderausstattung und Anbauten. Irrtümer und Fehler vorbehalten. © bema GmbH Maschinenfabrik (2021.10)

FEATURES IM DETAIL

Stufenlose Spindel-Kehrwalzenverstellung

Seitenkehrbesen mit Wassersprüheinrichtung

bema 25, Sammelwanne mit drittem Stützrad

bema 20 / bema 20 Dual

KEHRMASCHINEN AUS DEM BAUKASTEN

Serie 20 mit Kehrwalze Ø 520 mm

Von einfach bis Dual! Je nach Budget, Einsatz und Trägerfahrzeug werden die Kehrmaschinen aus dem Baukasten heraus konfiguriert. Von der Grundmaschine ohne Schmutzsammelwanne bis hin zur komfortablen Dual-Variante in Vollausstattung.
Eine spätere Nachrüstung ist kein Problem.

FEATURES

- ✓ **Großes Schmutzsammelwannenvolumen:**
  Je nach Schmutzsammelwannentyp und Arbeitsbreite von 135 Liter bis 270 Liter.
- ✓ **Bestes Preis-Leistungsverhältnis und langlebige Qualität „Made in Germany“:**
  Verwendung von hochwertigen Komponenten und Materialien.
- ✓ **Kleine Kehrmaschine mit vielen Ausstattungskomponenten - optimal abgestimmt auf Ihre Bedürfnisse:**
  Verschiedene Besätze für den Ganzjahreseinsatz, Wassersprüheinrichtung, Seitenkehrbesen, 3D Rollenniveauausgleich mit „bema-Meter“, Schmutzsammelwanne Dual, stufenlose Kehrwalzenverstellung, Räder und vieles mehr sind individuell konfigurierbar.
- ✓ **Überzeugende Kehrergebnisse:**
  Durch individuell einstellbaren Kehrwalzenanpressdruck mittels stufenloser Verstellung.
- ✓ **bema 20 Dual eine einzigartige Kehrmaschine:**
  Es gibt keine vergleichbare Lösung in dieser Leistungsklasse am Markt.

TRÄGERFAHRZEUGE

- Hoflader
- Gabelstapler
- Schlepper
  Front/Heck, Dual nur Front
- Kompaktschlepper
  Front/Heck, Dual nur Front

OPTIONALE AUSSTATTUNG

- Wassersprüheinrichtung
  Hauptkehrwalze, Seitenkehrbesen
- Seitenkehrbesen
  mit bema SideControl
- Mechanischer Antrieb
  inkl. Antriebsgelenkwelle
- Hydraulische Schwenkeinrichtung
  links/rechts je 20°
- bema Wildkrautbürste
  als Hauptkehrwalze
- bema Control
  ab 3 Funktionen erhältlich

bema 20 Dual mit Wassersprüheinrichtung und Seitenkehrbesen

bema 20 Dual in Vollauststattung,
Schmutzsammelwanne im bewährten Dual System

Entleerung der Schmutzsammelwanne mit Seilzug (mechanisch)

bema 20 im Schlepper-Heck

TECHNISCHE DATEN

Maschinentyp	**bema 20 / bema 20 Dual**			
Arbeitsbreite	**1250 mm**	**1550 mm**	**1850 mm**	**2300 mm**
Antrieb	Hydraulisch, starker Gerotormotor mit Antriebswelle Ø 32 mm (schwere Baureihe, Industrieausführung). Optional mechanischer Antrieb inkl. Gelenkwelle			
Hydraulik-Mindestleistung des Trägerfahrzeuges	20 l/min	25 l/min	30 l/min	
Gewicht Grundmaschine (ca.)	130 kg	150 kg	170 kg	190 kg
Volumen / Gewicht (ca.) **Schmutzsammelwanne** Seilzug-/hydraulische Entleerung	135 l / 60 kg	165 l / 70 kg	195 l / 75 kg	245 l / 85 kg
Volumen / Gewicht (ca.) **Schmutzsammelwanne Dual**	148 l / 66 kg	182 l / 76 kg	220 l / 86 kg	270 l / 100 kg
Hauptkehrwalze **Ø 520 mm**	PPN-Vollbesatz oder Schneekehrwalze PPN. Optional: Stahl/PPN-Mischbesatz, Stahlflachdraht/PPN-Mischbesatz, bema Wildkrautbürste. Stufenlose Spindel-Kehrwalzenverstellung (optional, Standardausstattung in der Dual-Version)			
Kehrwalzendrehzahl	Empfohlen 120 bis max. 160 U/min			
Laufräder	Ø 200 x 50 mm höhenverstellbar (in der Dual-Version nicht höhenverstellbar), 3. Stützrad als Schwerlastlaufrad, optional komplett als Schwerlastlaufräder			
Seitenkehrbesen **Ø 600 mm** (optionale Ausstattung)	Hydraulischer Antrieb inklusive Komfortbedienung bema SideControl (bema SideControl vereint Drei-Wegehahn und Drehzahlregler), Seitenkehrbesen wahlweise rechts und/oder links erhältlich, wählbare Besätze: PPN-, Stahl/PPN-, Stahlflachdraht/PPN, Stahlflachdraht, Wildkraut			
Wassersprüheinrichtung (optionale Ausstattung)	100/240 l Wassertank, Tankfilter und 12/24 Volt Druckpumpe (direktes Einbringen von Feuchtigkeit in Hauptkehrwalze und Seitenkehrbesen)			

Weitere Anbau-Varianten und Ausrüstungen, sowie Sonderbaulösungen auf Anfrage. Technische Daten und Gewichte sind annähernd und unverbindlich. Gewichtsangaben ohne Sonderausstattung und Anbauten. Irrtümer und Fehler vorbehalten. © bema GmbH Maschinenfabrik (2021.10)

FEATURES IM DETAIL

bema 20 (hydraulische Entleerung)

bema 20 (Seilzug-Entleerung)

bema 20 ohne Sammelwanne (Freikehren)

bema 40 Industry

WEITGEHEND STAUBFREIES ARBEITEN

Vollgekapseltes Maschinengehäuse mit Kehrwalze Ø 660 mm

Die bema 40 Industry ist die perfekte Kehrmaschine für die Innen- und Außenreinigung. Durch das vollgekapselte Maschinengehäuse wird ein weitgehend staubfreies Arbeiten erreicht. Eine weitere Minimierung der Staubentwicklung ist durch die Zuschaltung einer optionalen Wassersprüheinrichtung möglich. Die speziellen Kehrwalzen nehmen sowohl hartnäckigen Grobschmutz als auch feinen Staub problemlos auf.

FEATURES

- ✓ **Zentrale Steuerung und Schutz des gesamten Hydrauliksystems:** Der Hydroblock enthält alle hydraulischen Steuerungs- und Sicherungselemente wie Überdruckventil, Nachlaufsicherung der Hauptkehrwalze, Umschaltventil für Schmutzbehälter und Anschlussmöglichkeiten für Seitenkehrbesen. Premium-Hydroblock optional erhältlich.
- ✓ **Ohne Unterbrechung große Mengen kehren - grober Schmutz und/oder feiner Staub:** Innenliegender Schmutzbehälter mit großem Aufnahmevolumen.
- ✓ **Optimale Führung durch stabile Laufräder:** Super-Elastiklaufräder Ø 200 x 80 mm, sowie drittes Tastrad Ø 250 x 80 mm und Niveauausgleich.
- ✓ **Komfortable Entleerung des Schmutzbehälters:** Hochentleerung über Container.
- ✓ **Überzeugende Reinigungsergebnisse bei glatten Bodenbelägen, feinem Staub oder der Innenreinigung:** Stufenlose Einstellung der Kehrwalze über Verstellspindel.

TRÄGERFAHRZEUGE

- Radlader
  bis 7 t
- Hoflader
- Gabelstapler
- Schlepper
  Front

OPTIONALE AUSSTATTUNG

- Wassersprüheinrichtung
  Hauptkehrwalze, Seitenkehrbesen
- Seitenkehrbesen
  mit bema SideControl
- bema Control
  ab 3 Funktionen erhältlich

bema 40 Industry überzeugt im Inneneinsatz

Außenreinigiung mit der bema 40 Industry

bema 40 Industry mit Seitenkehrbesen und Wassersprüheinrichtung

Komfortable Hochentleerung über Container

TECHNISCHE DATEN

Maschinentyp	**bema 40 Industry**		
Arbeitsbreite	**1250 mm**	**1550 mm**	**2050 mm**
Antrieb	Hydraulisch, starker Gerotormotor mit Antriebswelle Ø 32 mm, komplett innenliegend (schwere Baureihe)		
Hydraulik-Mindestleistung des Trägerfahrzeuges	20 l/min	30 l/min	40 l/min
Volumen / Gewicht (ca.) **inkl. Schmutzbehälter**	275 l / 460 kg	345 l / 500 kg	450 l / 570 kg
Hauptkehrwalze Ø 660 mm	PPN-Industrie-Segmentbesatz (weiche/harte Borsten gemischt, V-förmig angeordnet), optional Stahl/PPN-Mischbesatz oder Stahlflachdraht/PPN-Mischbesatz		
Kehrwalzendrehzahl	Empfohlen 100 bis max. 150 U/min		
Laufräder	Super-Elastiklaufräder Ø 200 x 80 mm (schienenfest), drittes Tastrad Ø 250 x 80 mm mit aufvulkanisiertem Elastikgummi (schienenfest)		
Seitenkehrbesen Ø 800 mm (optionale Ausstattung)	Hydraulischer Antrieb inklusive Komfortbedienung bema SideControl (bema SideControl vereint Drei-Wegehahn und Drehzahlregler), Seitenkehrbesen wahlweise rechts und/oder links erhältlich, wählbare Besätze: PPN-Industriebesatz, Stahl/PPN-Multimischbesatz, Stahlflachdraht/PPN, Stahlflachdraht		
Wassersprüheinrichtung (optionale Ausstattung)	200 l Wassertank, Tankfilter und 12/24 Volt Druckpumpe (direktes Einbringen von Feuchtigkeit in Hauptkehrwalze und Seitenkehrbesen)		
Weitere Angaben	Hydraulischer Schmutzbehälter mit Polyurethan-Schürfleiste; Staubschutzverkleidung und Gummi-Rammschutz komplett um das Gehäuse		

Weitere Anbau-Varianten und Ausrüstungen, sowie Sonderbaulösungen auf Anfrage. Technische Daten und Gewichte sind annähernd und unverbindlich. Gewichtsangaben ohne Sonderausstattung und Anbauten. Irrtümer und Fehler vorbehalten. © bema GmbH Maschinenfabrik (2021.10)

FEATURES IM DETAIL

PPN-Industrie-Segmentbesatz, V-förmig angeordnet

Hydroblock, Schlauchgarderobe & Verstellspindel

Verriegelung der Aufnahme am Gabelstapler

NEU

bema Kommunal 580 Dual

MULTIFUNKTIONAL IM EINSATZ

Kehrwalze Ø 580 mm mit unterschiedlichen Besätzen

Ob auf Spiel- und Sportplätzen, Parkflächen, Freizeitanlagen oder Rad- und Fußgängerwegen die bema Kommunal 580 Dual besticht durch einfaches Handling für kommunale Trägerfahrzeuge und ist universell einsetzbar. Von der Reinigung leichter Verschmutzungen über die Beseitigung von grobem Schmutz und Schnee kehren im Winterdienst bis hin zum Einsatz gegen Wildkraut.

FEATURES

- ✓ **Angepasst für kommunale Anforderungen:**
  Der kompakte Anbau sorgt für eine optimale, sowie achsnahe Gewichtsverteilung. Durch die niedrige Anbauhöhe ist eine gute Sicht vom Trägerfahrzeug garantiert. Alle Anbauten standardmäßig mit 3D-Ausgleich.
- ✓ **Vielfältig einsetzbar und optimale Kraftübertragung:**
  Wahlweise hydraulischer Antrieb über starken Gerotormotor oder mechanischer Antrieb über Gelenkwelle. Das Getriebe lässt sich in der Neigung verstellen, sodass die Position exakt zum Trägerfahrzeug passt.
- ✓ **Wartungsfreundlich im Ganzjahreseinsatz:**
  Sowohl Verschleißteile als auch die Kehrwalze lassen sich mit wenigen Handgriffen schnell austauschen. Durch die verschiedenen Besätze kann die Kehrmaschine das ganze Jahr eingesetzt werden.
- ✓ **Maximale Flexibilität:**
  Dank der Schmutzsammelwanne Dual kann ohne zeitintensive Umrüstarbeiten freikehrend oder schmutzaufnehmend gearbeitet werden. Geschwenkt wird mechanisch oder optional hydraulisch.

TRÄGERFAHRZEUGE

- Hoflader
- Kommunalfahrzeug
- Schlepper
  Front
- Kompaktschlepper
  Front

OPTIONALE AUSSTATTUNG

- Wassersprüheinrichtung
  Hauptkehrwalze, Seitenkehrbesen
- Seitenkehrbesen
  mit bema SideControl
- Hydraulische Schwenkeinrichtung
  links/rechts je 20°
- bema Wildkrautbürste
  als Hauptkehrwalze
- bema PowerPack
  Hydraulisches Antriebsaggregat
- bema Control
  ab 3 Funktionen erhältlich

bema Kommunal 580 Dual mit Seitenkehrbesen - optimal für Bordsteine, Rinnsteine und an Gebäuden

bema Kommunal 580 Dual mit Gummispritztuch (ohne Schmutzsammelwanne), Schneekehrwalze

bema Kommunal 580 Dual mit Wassersprüheinrichtung für die Hauptkehrwalze und Seitenkehrbesen, Wassertank auf der Maschine

Schmutzsammelwanne im Dual-System - Blitzschnell zwischen Freikehren und Schmutz aufnehmen wechseln

TECHNISCHE DATEN

Maschinentyp	**bema Kommunal 580 Dual**					
Arbeitsbreite	**1250 mm**	**1400 mm**	**1550 mm**	**1700 mm**	**1850 mm**	**2050 mm**
Antrieb	Wahlweise mechanisch über Gelenkwelle (Getriebe lässt sich in der Neigung verstellen) oder hydraulisch über starken Gerotormotor mit Antriebswelle Ø 25 mm (schwere Baureihe)					
Hydraulik-Mindestleistung des Trägerfahrzeuges	20 l/min		25 l/min		30 l/min	35 l/min
Motor-Mindestleistung des Trägerfahrzeuges	Kompaktschlepper ab ca. 30 PS					
Gewicht Grundmaschine (ca.)	157 kg	162 kg	167 kg	172 kg	177 kg	181 kg
Volumen / Gewicht (ca.) **Schmutzsammelwanne Dual**	148 l / 66 kg	165 l / 71 kg	182 l / 76 kg	202 l / 81 kg	220 l / 86 kg	242 l / 93 kg
Hauptkehrwalze Ø 580 mm	PPN oder Schneekehrwalze (PPN-Spiralsegmentbesatz), als Sonderausstattung Stahl/PPN, Stahlflachdraht/PPN, bema Wildkrautbürste (Ø 510/560 mm), einfacher Kehrwalzenwechsel					
Kehrwalzendrehzahl	Empfohlen 120 bis max. 250 U/min					
Laufräder	Schwerlastlaufräder Ø 200 x 50 mm, optional Super-Elastiklaufräder Ø 200 x 80 mm					
Seitenkehrbesen Ø 600 mm (optionale Ausstattung)	Hydraulischer Antrieb inklusive Komfortbedienung bema SideControl (bema SideControl vereint Drei-Wegehahn und Drehzahlregler), Seitenkehrbesen wahlweise rechts und/oder links erhältlich, wählbare Besätze: PPN, Stahl/PPN, Stahlflachdraht/PPN, Stahlflachdraht, Wildkraut					
Wassersprüheinrichtung (optionale Ausstattung)	100/200 l Wassertank auf der Maschine, 240 l Wassertank - Heckanbau, Tankfilter und 12 Volt Druckpumpe (direktes Einbringen von Feuchtigkeit in Hauptkehrwalze und Seitenkehrbesen)					

Weitere Anbau-Varianten und Ausrüstungen, sowie Sonderbaulösungen auf Anfrage. Technische Daten und Gewichte sind annähernd und unverbindlich. Gewichtsangaben ohne Sonderausstattung und Anbauten. Irrtümer und Fehler vorbehalten. © bema GmbH Maschinenfabrik (2021.10)

FEATURES IM DETAIL

Hydroblock und Seitenkehrbesen mit bema SideControl

bema PowerPack mit Ölkühler und Wassertank im Heck

Mechanischer Antrieb

NEU

bema Kommunal 450 Dual

ULTRALEICHT & KOMPAKT

Kehrwalze Ø 450 mm mit unterschiedlichen Besätzen

Die Kehrmaschine bema Kommunal 450 Dual wird ganz nah an kleineren Kommunalfahrzeugen, Kompakttraktoren, Hofladern und an Frontmähern angebaut. Trotz ihres Leichtgewichts ist die bema Kommunal 450 Dual extrem robust und überzeugt mit besten Kehrergebnissen auch im Winterdienst.

FEATURES

- ✓ **Angepasst für kommunale Anforderungen:**
  Der kompakte Anbau sorgt für eine optimale, sowie achsnahe Gewichtsverteilung. Durch die niedrige Anbauhöhe ist eine gute Sicht vom Trägerfahrzeug garantiert. Alle Anbauten standardmäßig mit 3D-Ausgleich.
- ✓ **Vielfältig einsetzbar und optimale Kraftübertragung:**
  Wahlweise hydraulischer Antrieb über starken Gerotormotor oder mechanischer Antrieb über Gelenkwelle. Das Getriebe lässt sich in der Neigung verstellen, sodass die Position exakt zum Trägerfahrzeug passt.
- ✓ **Wartungsfreundlich im Ganzjahreseinsatz:**
  Sowohl Verschleißteile als auch die Kehrwalze lassen sich mit wenigen Handgriffen schnell austauschen. Durch die verschiedenen Besätze kann die Kehrmaschine das ganze Jahr eingesetzt werden.
- ✓ **Maximale Flexibilität:**
  Dank der Schmutzsammelwanne Dual kann ohne zeitintensive Umrüstarbeiten freikehrend oder schmutzaufnehmend gearbeitet werden. Geschwenkt wird mechanisch oder optional hydraulisch.

TRÄGERFAHRZEUGE

- Hoflader
- Kompaktschlepper
  Front
- Kommunalfahrzeug
- Frontmäher

OPTIONALE AUSSTATTUNG

- Wassersprüheinrichtung
  Hauptkehrwalze, Seitenkehrbesen
- Seitenkehrbesen
  mit bema SideControl
- Hydraulische Schwenkeinrichtung
  links/rechts je 20°
- bema Wildkrautbürste
  optionale Hauptkehrwalze
- bema PowerPack
  Hydraulisches Antriebsaggregat
- bema Control
  ab 3 Funktionen erhältlich

bema Kommunal 450 Dual freikehrend mit Gummispritztuch (ohne Schmutzsammelwanne)

bema Kommunal 450 Dual mit bema Wildkrautbürste

bema Kommunal 450 Dual mit zwei Seitenkehrbesen

bema Kommunal 450 Dual mit Wassertank im Heck

TECHNISCHE DATEN

Maschinentyp	**bema Kommunal 450 Dual**		
Arbeitsbreite	**1250 mm**	**1400 mm**	**1550 mm**
Antrieb	Wahlweise mechanisch über Gelenkwelle (Getriebe lässt sich in der Neigung verstellen) oder hydraulisch über starken Gerotormotor mit Antriebswelle Ø 25 mm (schwere Baureihe)		
Hydraulik-Mindestleistung des Trägerfahrzeuges	15 l/min		20 l/min
Motor-Mindestleistung des Trägerfahrzeuges	Kompaktschlepper ab ca. 15 PS		
Gewicht Grundmaschine (ca.)	118 kg	123 kg	127 kg
Volumen / Gewicht (ca.) **Schmutzsammelwanne Dual**	84 l / 38 kg	94 l / 42 kg	104 l / 47 kg
Hauptkehrwalze **Ø 450 mm**	Universalkehrwalze PPN-Spiralbesatz (auch für Schneeeinsatz geeignet). Optional: Stahlflachdraht/PPN-Spiralmischbesatz, bema Wildkrautbürste (Ø 400 mm, inkl. verstärktem Antrieb); einfacher Kehrwalzenwechsel		
Kehrwalzendrehzahl	Empfohlen 150 bis max. 250 U/min		
Laufräder	Schwerlastlaufräder Ø 160 x 50 mm (Industrieausführung)		
Seitenkehrbesen **Ø 480 mm** (optionale Ausstattung)	Hydraulischer Antrieb inklusive Komfortbedienung bema SideControl (bema SideControl vereint Drei-Wegehahn und Drehzahlregler), Seitenkehrbesen wahlweise rechts und/oder links erhältlich, wählbare Besätze: PPN, Stahl/PPN, Stahlflachdraht/PPN, Stahlflachdraht, Wildkraut		
Wassersprüheinrichtung (optionale Ausstattung)	240 l Wassertank - Heckanbau, Tankfilter und 12 Volt Druckpumpe (direktes Einbringen von Feuchtigkeit in Hauptkehrwalze und Seitenkehrbesen)		

Weitere Anbau-Varianten und Ausrüstungen, sowie Sonderbaulösungen auf Anfrage. Technische Daten und Gewichte sind annähernd und unverbindlich. Gewichtsangaben ohne Sonderausstattung und Anbauten. Irrtümer und Fehler vorbehalten. © bema GmbH Maschinenfabrik (2021.10)

FEATURES IM DETAIL

Mechanischer Antrieb

Seitenkehrbesen mit bema SideControl
und Wassersprüheintichtung

bema PowerPack mit Ölkühler und
Wassertank im Heck

bema Jumbo Airport Turbo

HOCHLEISTUNG AUF DEM FLUGHAFEN

Reinigung mit einer Geschwindigkeit von bis zu 40 km/h

Für den Winterdienst auf Flughäfen bietet bema passgenaue Lösungen an. Die bema Jumbo Airport Turbo ist mit einem Kehrwalzendurchmesser von 920 mm und einer Arbeitsbreite bis zu 5200 mm die größte Maschine im bema Produktsortiment. Mit bis zu 400 Umdrehungen pro Minute leistet die Spezialmaschine ihren Dienst bereits auf zahlreichen internationalen Flughäfen.

FEATURES

- ✓ **Enorme Reinigungsleistung und schnelles Arbeiten durch großen Kehrwalzendurchmesser von 920 mm, Hochleistungsgetriebe und maximale Arbeitsbreiten:**
  Fahrgeschwindigkeiten von bis zu 40 km/h und Drehgeschwindigkeiten der Hauptkehrwalze bis max. 400 U/min sind möglich.
  Die bema Jumbo Airport Turbo ist in Arbeitsbreiten bis zu 5200 mm erhältlich.

- ✓ **Unkomplizierter und zeitsparender Austausch der Bürstenelemente durch Kassettensystem:**
  Die PPN-Kehrwalze besteht aus einzelnen Bürstenelementen auf einem Spezial-Aluprofil-Trägerrohr. Diese können einfach ausgetauscht werden. Eine Demontage der gesamten Kehrwalze ist nicht erforderlich.

- ✓ **Extrem hohe Traglast dank der verbauten Zwillingslaufräder:**
  Vollgummi-Zwillingslaufräder 5.00-8 mit verstärkten Felgen (Stärke 5 mm).

- ✓ **Im Standard bereits mit umfangreicher Ausstattung ausgerüstet:**
  Mechanischer Antrieb über Getriebe (bei 5200 mm beidseitig, wartungsarm), Beleuchtungseinrichtung gemäß StVZO, hydraulische Schwenkeinrichtung inkl. Drossel und Spritzschutz.

TRÄGERFAHRZEUG

Schlepper
Heck

AUSSTATTUNG

Mechanischer Antrieb
über Getriebe,
bei 5200 mm beidseitig

Hydraulische Schwenkeinrichtung
links/rechts je 20°
inkl. Drossel

OPTIONALE AUSSTATTUNG

bema Control
ab 3 Funktionen erhältlich

bema Jumbo Airport Turbo überzeugt mit 5200 mm Arbeitsbreite

bema Jumbo Airport Turbo im Schlepper-Heck

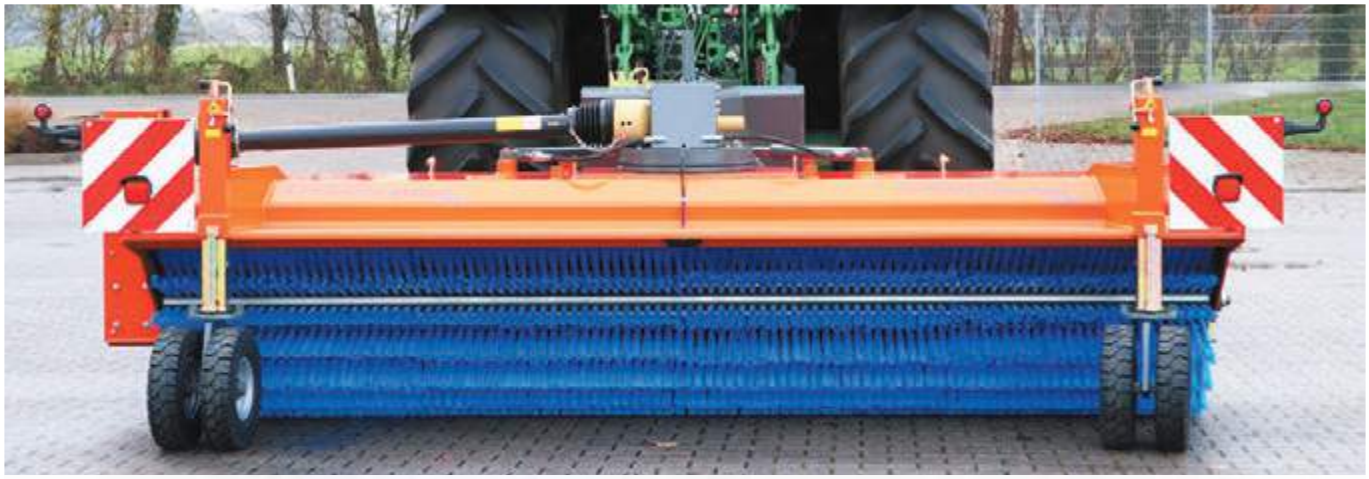

Die enorme Reinigungsleistung ist optimal für den harten Wintereinsatz auf dem Flughafen geeignet

TECHNISCHE DATEN

Maschinentyp	**bema Jumbo Airport Turbo**		
Arbeitsbreite	**3550 mm**	**4200 mm**	**5200 mm**
Antrieb	Mechanischer Antrieb über Getriebe, wartungsarm, Antriebsgelenkwelle inkl. Freilauf		Beidseitig mechanischer Antrieb über Getriebe, wartungsarm, Antriebsgelenkwelle inkl. Freilauf
Motor-Mindestleistung des Trägerfahrzeuges	180 PS		
Gewicht inkl. Spritzschutz (ca.)	1455 kg	1580 kg	2445 kg
Hauptkehrwalze **Ø 920 mm**	Kassettensystem aus einzelnen PPN-Bürstenelementen angebracht an einem stabilen Spezial-Aluprofil-Trägerrohr (für bema entwickelte Spezial-Konstruktion)		
Kehrwalzendrehzahl	Maximal 400 U/min		
Laufräder	Vollgummi-Zwillingsräder 5.00-8, mit verstärkten Felgen (Stärke 5 mm), stufenlos höhenverstellbar		
Fahrgeschwindigkeit	Bis zu 40 km/h		
Standardausstattung	Beleuchtungseinrichtung gemäß StVZO; Hydraulische Schwenkeinrichtung inkl. Drossel (20° nach links/rechts); Spritzschutz (3-lagiges Gummigewebetuch, Stärke 8 mm); weitere Ausstattungskomponenten optional erhältlich		

Weitere Anbau-Varianten und Ausrüstungen, sowie Sonderbaulösungen auf Anfrage. Technische Daten und Gewichte sind annähernd und unverbindlich. Gewichtsangaben ohne Sonderausstattung und Anbauten. Irrtümer und Fehler vorbehalten. © bema GmbH Maschinenfabrik (2021.10)

FEATURES IM DETAIL

Kassettensystem mit Bürstenelementen

Getriebe (seitlich)

Robuste Zwillingslaufräder 5.00-8
mit verstärkten Felgen 5 mm

bema Jumbo Airport

IM WINTER GROSSE FLÄCHEN MEISTERN

Enorme Reinigungsleistung durch Kehrwalzendurchmesser von 920 mm

Auf dem Flughafen müssen große Flächen besonders im Winter innerhalb kürzester Zeit problemlos gereinigt werden, damit der laufende Betrieb nicht unterbrochen wird. Die bema Jumbo Airport ist speziell für den harten Einsatz auf dem Flughafen konzipiert und kehrt punktgenau großflächige Bereiche, z. B. Vorfelder mit Rollwegen und Parkflächen.

FEATURES

- ✓ **Unkomplizierter und zeitsparender Austausch der Bürstenelemente durch Kassettensystem:**
  Die PPN-Kehrwalze besteht aus einzelnen Bürstenelementen auf einem Spezial-Aluprofil-Trägerrohr.
  Diese können einfach ausgetauscht werden.
  Eine Demontage der gesamten Kehrwalze ist nicht erforderlich.
- ✓ **Im Standard bereits mit umfangreicher Ausstattung ausgerüstet:**
  Mechanischer Antrieb über Getriebe mit Duplexkette (wartungsarm),
  Beleuchtungseinrichtung gemäß StVZO,
  hydraulische Schwenkeinrichtung inkl. Drossel und Spritzschutz.
- ✓ **Hochleistungsmaschine für den harten Wintereinsatz:**
  Hohe Fahrgeschwindigkeit von bis zu 20 km/h möglich.
- ✓ **Robuste und stabile Bauweise:**
  Es werden ausschließlich hochwertige Komponenten verbaut.
- ✓ **Kostengünstige Alternative zur Turboversion.**

TRÄGERFAHRZEUG

Schlepper
Heck

AUSSTATTUNG

Mechanischer Antrieb
über Getriebe mit Duplexkette

Hydraulische Schwenkeinrichtung
links/rechts je 20°
inkl. Drossel

OPTIONALE AUSSTATTUNG

bema Control
ab 3 Funktionen erhältlich

bema Jumbo Airport im Schlepper-Heck, Sonderbau mit hydraulischer Stützradverstellung

bema Jumbo Airport, Sonderlackierung

bema Jumbo Airport - stufenlos höhenverstellbare Laufräder

Stabile Super-Elastik-Vollgummiräder Ø 446 x 122 mm mit verstärkter Felge (4 mm)

TECHNISCHE DATEN

Maschinentyp	**bema Jumbo Airport**	
Arbeitsbreite	**2750 mm**	**3000 mm**
Antrieb	Mechanischer Antrieb über Getriebe mit Duplex-Kette, wartungsarm, Antriebsgelenkwelle inkl. Freilauf	
Motor-Mindestleistung des Trägerfahrzeuges	120 PS	
Gewicht inkl. Spritzschutz (ca.)	1100 kg	1200 kg
Hauptkehrwalze **Ø 920 mm**	Kassettensystem aus einzelnen PPN-Bürstenelementen angebracht an einem stabilen Spezial-Aluprofil-Trägerrohr (für bema entwickelte Spezial-Konstruktion)	
Kehrwalzendrehzahl	Maximal 250 U/min	
Laufräder	Super-Elastik-Vollgummiräder Ø 446 x 122 mm, verstärkte Felge (4 mm), stufenlos höhenverstellbar	
Fahrgeschwindigkeit	Bis zu 20 km/h	
Standardausstattung	Beleuchtungseinrichtung gemäß StVZO; Hydraulische Schwenkeinrichtung inkl. Drossel (20° nach links/rechts); Spritzschutz; weitere Ausstattungskomponenten optional erhältlich	

Weitere Anbau-Varianten und Ausrüstungen, sowie Sonderbaulösungen auf Anfrage. Technische Daten und Gewichte sind annähernd und unverbindlich. Gewichtsangaben ohne Sonderausstattung und Anbauten. Irrtümer und Fehler vorbehalten. © bema GmbH Maschinenfabrik (2021.10)

FEATURES IM DETAIL

Kassettensystem mit Bürstenelementen

Kettenkasten (seitlich)

Mechanischer Antrieb über Duplex-Kette

bema 3 Airport

ÜBERZEUGEND IM WINTERDIENST

Kostengünstigste Einstiegslösung im Flughafen-Winterdienst

Die bema 3 Airport ist eine Hochleistungsmaschine optimiert für den harten Wintereinsatz auf dem Flughafen. Ausgestattet mit einer Spezialkehrwalze für Schnee befreit die bema 3 Airport Vorfelder, Wege und Parkflächen. Durch die spiralförmige Anordnung der Borsten werden große Mengen von Schnee gekehrt, ohne dass der Schnee die Zwischenräume verklebt.

FEATURES

- ✓ **Hochleistungsmaschine mit enormer Reinigungsleistung optimal für den harten Wintereinsatz:**
  Hohe Fahrgeschwindigkeit mit bis zu 20 km/h möglich. Mit einem Kehrwalzendurchmesser von 660 mm und 290 Umdrehungen pro Minute können große Flächen schnell von Schnee befreit werden.
- ✓ **Durchzugsstark und wartungsarm:**
  Je nach Arbeitsbreite einseitiger oder beidseitiger mechanischer Antrieb über Kettenantrieb. Optional hydraulischer Antrieb.
- ✓ **Im Standard bereits mit umfangreicher Ausstattung ausgerüstet:**
  Hydraulische Schwenkeinrichtung inkl. Drossel und Spritzschutz. Weitere Ausstattungskomponenten optional aufrüstbar.
- ✓ **Sehr hohe Traglast:**
  Super-Elastiklaufräder Ø 415 x 100 mm.
- ✓ **Robuste und stabile Bauweise:**
  Es werden ausschließlich hochwertige Komponenten verbaut.

TRÄGERFAHRZEUGE

Schlepper
Heck

Unimog-LKW
Front

AUSSTATTUNG

Mechanischer Antrieb
über Getriebe,
seitlicher Kettenantrieb

Hydraulische Schwenkeinrichtung
links/rechts je 20°
inkl. Drossel

OPTIONALE AUSSTATTUNG

bema Control
ab 3 Funktionen erhältlich

bema 3 Airport, Anbau Unimog-LKW

bema 3 Airport standardmäßig mit Spritzschutz

bema 3 Airport in Sonderlackierung

Im Einsatz auf dem Flughafen: bema 3 Airport am Unimog-LKW

TECHNISCHE DATEN

Maschinentyp	**bema 3 Airport**		
Arbeitsbreite	**3050 mm**	**3550 mm**	**4550 mm**
Antrieb	Einseitig mechanischer Antrieb über Kette inkl. Antriebsgelenkwelle oder hydraulischer Antrieb	Beidseitiger mechanischer Antrieb über Kette inkl. Antriebsgelenkwelle oder hydraulischer Antrieb	
Motor-Mindestleistung des Trägerfahrzeuges	100 PS		150 PS
Gewicht inkl. Spritzschutz (ca.)	890 kg	1000 kg	1290 kg
Hauptkehrwalze **Ø 660 mm**	Schneekehrwalze PPN		
Kehrwalzendrehzahl	Maximal 290 U/min		
Laufräder	Super-Elastiklaufräder Ø 415 x 100 mm, Gussfelge mit Schrägrollenlager (Radlager), optional stufenlos höhenverstellbar		
Fahrgeschwindigkeit	Bis zu 20 km/h		
Standardausstattung	Hydraulische Schwenkeinrichtung inkl. Drossel (20° nach links/rechts); Spritzschutz; weitere Ausstattungskomponenten optional erhältlich		

Weitere Anbau-Varianten und Ausrüstungen, sowie Sonderbaulösungen auf Anfrage. Technische Daten und Gewichte sind annähernd und unverbindlich. Gewichtsangaben ohne Sonderausstattung und Anbauten. Irrtümer und Fehler vorbehalten. © bema GmbH Maschinenfabrik (2021.10)

FEATURES IM DETAIL

Passgenauer Anbau, Schlepper-Heck

Stabile Laufräder Ø 415 x 100 mm, Gussfelge mit Radlager

Schneekehrwalze PPN (Spiralbesatz)

bema Snow-Combi

EINE EFFEKTIVE KOMBINATION

Schwarzräumung im Winter und Ganzjahreseinsatz möglich

Die „Schwarzräumung" bezeichnet eine Methode aus dem Winterdienst: Hier werden Straßen und Gehwege geräumt, die durch Schnee oder Eisglätte nur eingeschränkt passierbar sind. Die Fahrbahn wird mit dem Schneeschild zunächst grob geräumt und mit der Kehrmaschine in einem Arbeitsgang vollständig gereinigt. Die schwarze Teerdecke ist dann wieder sichtbar.

FEATURES

- ✓ **Effektive Ergebnisse in einem Arbeitsschritt - Schwarzräumung:**
  Schneeschild für grobe Räumung (3550 mm Arbeitsbreite) und Kehrmaschine für feine Räumung (2850 mm Arbeitsbreite) in Kombination.
- ✓ **Überzeugend im Ganzjahreseinsatz:**
  Das Schneeschild ist hochklappbar oder kann schnell und einfach demontiert werden. So ist die Kehrmaschine für ganzjährige Reinigungsaufgaben nutzbar.
- ✓ **Enorme Reinigungsleistung über die komplette Arbeitsbreite:**
  Dank großem Schneekehrwalzendurchmesser von 660 mm und durch die spezielle Schwenksteuerung des Schneeschildes wird immer die komplette Spur der Kehrmaschine geräumt.
- ✓ **Freie Sicht sogar bei Pulverschnee und optimal geschützt bei Unebenheiten:**
  Ein zusätzlicher Schneestaubschutz verhindert schlechte Sicht bei Pulverschnee. Das Schneeschild wird dank der Federklappensegmente optimal über den Untergrund geführt.

TRÄGERFAHRZEUGE

Schlepper
Front

Unimog-LKW

AUSSTATTUNG

Mechanischer Antrieb
über Getriebe,
seitlicher Kettenantrieb

Hydraulische Schwenkeinrichtung
links/rechts je 20°
inkl. Drossel

OPTIONALE AUSSTATTUNG

bema Control
ab 3 Funktionen erhältlich

bema Snow-Combi, Schlepperanbau (Dreipunktbock)

bema Snow-Combi mit Unimog-Anbau

bema Snow-Combi am Schlepper mit optionalem Schneestaubschutz

bema Snow-Combi mit hochgeklappten Schneeschild - Freikehren

TECHNISCHE DATEN

Maschinentyp	**bema Snow-Combi**
Arbeitsbreite Schneeschild	**3550 mm**
Arbeitsbreite Kehrmaschine	**2850 mm**
Antrieb	Einseitig mechanischer Antrieb über Kette inkl. Antriebsgelenkwelle oder hydraulischer Antrieb mit zwei komplett innenliegenden Gerotormotoren mit Antriebswelle Ø 32 mm (schwere Baureihe)
Ausführung Schneeschild	Schneeschild mit Federklappensegmenten, Schneeschild hydraulisch hochklappbar oder einfache Demontage
Hauptkehrwalze **Ø 660 mm**	Schneekehrwalze PPN (kein PVC, Spiralbesatz)
Kehrwalzendrehzahl	Maximal 290 U/min
Gewicht Grundmaschine (ca.)	800 kg
Laufräder	Super-Elastiklaufräder Ø 360 x 85 mm, Gussfelge, stufenlos höhenverstellbar
Standardausstattung	Hydraulische Schwenkeinrichtung inkl. Drossel (links/rechts je 20°)
Optionale Ausstattung	Schneestaubschutz

Weitere Anbau-Varianten und Ausrüstungen, sowie Sonderbaulösungen auf Anfrage. Technische Daten und Gewichte sind annähernd und unverbindlich. Gewichtsangaben ohne Sonderausstattung und Anbauten. Irrtümer und Fehler vorbehalten. © bema GmbH Maschinenfabrik (2021.10)

FEATURES IM DETAIL

Schwenkdrossel & Mengenteiler
(gleichmäßiges Anheben des Schneeschildes)

Absperrhahn zum Verriegeln des
hochgeklappten Schneeschildes

Stabile Laufräder Ø 360 x 85 mm,
Verstellung mittels Kurbel

bema 11 Multi-Clean

MULTIFUNKTIONAL EINSETZBAR

Schiebt Silage, Schnee, Schlamm, Schmutz, Splitt, Mais und mehr

Der Schiebebesen bema 11 Multi-Clean ist multifunktional einsetzbar und extrem hochwertig und robust verarbeitet. Die 11 Borstenreihen fegen sowohl lockeren als auch festsitzenden Schmutz. Bestens geeignet ist der Blockbesen bema 11 Multi-Clean zudem zum Einkehren von Kies oder Sand. Der An- und Abbau des Schiebebesens erfolgt dabei einfach, bequem und schnell.

FEATURES

- ✓ **Starke Reinigungsleistung bei Grob- und Feinschmutz:**
  11 Borstenreihen aus PPN mit einer Borstenhöhe von 280 mm. Drei Ausführungen zur Wahl: feine Borsten, grobe Borsten oder feine und grobe Borsten gemischt.
- ✓ **Komfortabel in der Handhabung & wartungsfrei:**
  Der An- und Abbau an das Tragerfahrzeug ist schnell und einfach. Für den Austausch einzelner Borstenreihen sind lediglich zwei Schrauben zu lösen. Sehr gute Selbstreinigung durch Pendelaufhängung jeder Reihe.
- ✓ **Robuste Bauweise für eine lange Lebensdauer:**
  Sehr stabile und verwindungssteife Ausführung. Abstellstützen sind optional erhältlich.
- ✓ **Vielseitig einsetzbar :**
  Für verschiedenste Verschmutzungen und Aufgaben geeignet, z. B. Dreck, Schlamm, Splitt, Mais, Silage, zum Einkehren von Kies und Sand oder zum Schneefegen.

TRÄGERFAHRZEUGE

- Radlader
  bis 7 t
- Teleskoplader
- Hoflader
- Gabelstapler
  Palettengabelaufnahme (Serie)
- Schlepper
  Front
- Kompaktschlepper
  Front
- Bagger
  Greifschaufelaufnahme

Sand einkehren oder Schlamm kehren sind mit dem bema 11 Multi-Clean kein Problem

Der Schiebebesen überzeugt mit 11 Borstenreihen

Einsatz im Winterdienst: bema 11 Multi-Clean am Radlader

Silage schieben mit dem bema 11 Multi-Clean

TECHNISCHE DATEN

Maschinentyp	**bema 11 Multi-Clean**			
Arbeitsbreite	**1500 mm**	**2000 mm**	**2500 mm**	**3000 mm**
Gewicht Grundmaschine (ca.)	120 kg	150 kg	180 kg	205 kg
Borstenhöhe	280 mm			
Taschengröße	180 x 80 mm (Palettengabelaufnahme)			
Bürstenbesatz	11 Borstenreihen PPN (kein PVC), 3 wählbare Ausführungen: Feine & grobe Borsten gemischt Standardbesatz / Serie, für alle Gegebenheiten, wie z. B. Mais, Silage, Getreide, Schnee Nur feine Borsten Reinigung von leichten Verschmutzungen, Einkehren von feinem Pflastersand Nur grobe Borsten Kehren von schwerem Material, wie z. B. Kies, Sand, Schlamm, Splitt			
Anbau-Varianten	Dreipunktbock für Schlepperanbau Kat. I/II, Schaufelaufnahme inkl. Klemmschrauben, Schnellwechselanbau - leichte Ausführung für Hof- und Kleinlader, Schnellwechselanbau - Kompaktlader und Radladeranbau, Kombiplatte Dreipunkt Euro-Kat II oder andere, Greifschaufelaufnahme			
Optionale Ausstattung	Satz Abstellstützen mit Halter (3 Stück)			

Weitere Anbau-Varianten und Ausrüstungen, sowie Sonderbaulösungen auf Anfrage. Technische Daten und Gewichte sind annähernd und unverbindlich. Gewichtsangaben ohne Sonderausstattung und Anbauten. Irrtümer und Fehler vorbehalten. © bema GmbH Maschinenfabrik (2021.10)

FEATURES IM DETAIL

Schnellwechselanbau für Frontlader (Euronorm)

Schaufelaufnahme inkl. Klemmschrauben

Palettenaufnahme mit werkzeugloser Arretierung

bema Groby

EXTREM ROBUSTE AUSFÜHRUNG

Komfortable Lösung für größere Trägerfahrzeuge

Der bema Groby wird nicht nur für die Bankettenpflege im Straßen- und Tiefbau eingesetzt, sondern auch für die umweltfreundliche Beseitigung von Wildkraut. Für diesen Einsatzzweck ist der bema Groby mit kunststoffummantelten Drahtseilzöpfen ausgestattet, die eine hohe Belastbarkeit und optimale Reinigungsergebnisse gewährleisten.

Verschiedene Besätze und Anbauten ermöglichen einen flexiblen Einsatz.

FEATURES

- ✓ **Einfaches und komfortables Handling:**
  Konstruiert für den schnellen Einsatz in der Kommune, in der Landwirtschaft oder im Straßenbau. Zeitsparender Anbau an unterschiedliche Trägerfahrzeuge.
- ✓ **Vielfältig einsetzbar:**
  Der bema Groby kann hydraulisch oder optional mechanisch angetrieben werden. Ebenfalls kann der Bürstenkopf mechanisch oder optional hydraulisch in der Neigung verstellt werden.
- ✓ **Extrem robuste Ausführung für eine lange Lebensdauer:**
  Sehr stabile Bauweise unter Verwendung von hochwertigen Komponenten und Materialien.
- ✓ **Flexibel im Einsatz:**
  Die unterschiedlichen Besätze ermöglichen einen vielfältigen Einsatz gegen hartnäckiges Wildkraut, groben Schmutz oder in der Bankettenpflege.

TRÄGERFAHRZEUGE

- Radlader
  bis 7 t
- Teleskoplader
- Hoflader
- Gabelstapler
  Serie
- Kommunalfahrzeug
- Schlepper
  Front
- Bagger

OPTIONALE AUSSTATTUNG

- Mechanischer Antrieb
  inkl. Gelenkwelle
- bema Control
  ab 3 Funktionen erhältlich

bema Groby wird am Radlader für die unterschiedlichsten Aufgaben eingesetzt

bema Groby im Stalleinsatz - Futter ankehren (PPN Besatz)

bema Groby mit Stapleraufnahme

bema Groby optional mit Baggeraufnahme

TECHNISCHE DATEN

Maschinentyp	**bema Groby**	
Antrieb	Hydraulisch, starker Gerotormotor mit Antriebswelle Ø 32 mm und Überdruckventil. Optional mechanischer Antrieb inkl. Gelenkwelle	
Umdrehungszahl Tellerbesen	Empfohlen 140 - 200 U/min	
Fahrgeschwindigkeit	Empfohlen 1 bis 6 km/h	
Hydraulik-Mindestleistung des Trägerfahrzeuges	40 l/min	
Gewicht Grundmaschine (ca.)	145 kg ohne Bürste, das Gewicht der Bürste variiert nach Besatz; 215 kg bei Tellerbesatz Stahlseile	
Tellerbesatz	**Einsatzgebiet**	**Bild**
44 Schraubbüschel/Drahtseilzöpfe, Stahlseile Ø 22 mm, Stahlteller, Arbeitsdurchmesser 780 mm	Besatz für die umweltschonende Wildkrautbeseitigung, Bankettenreinigung	
Stahlflachdraht/PPN-Mischbesatz, Kunststoffteller, Arbeitsdurchmesser 1100 mm	Besatz für die Aussenreinigung, grober/fester Schmutz	
PPN, Kunststoffteller, Arbeitsdurchmesser 1100 mm	Besatz für leichte Verschmutzungen, Ankehren von Futter	

Weitere Anbau-Varianten und Ausrüstungen, sowie Sonderbaulösungen auf Anfrage. Technische Daten und Gewichte sind annähernd und unverbindlich. Gewichtsangaben ohne Sonderausstattung und Anbauten. Irrtümer und Fehler vorbehalten. © bema GmbH Maschinenfabrik (2021.10)

FEATURES IM DETAIL

Mechanische Neigungsverstellung

Mechanischer Antrieb

bema Groby am Bagger / Spritzschutz

bema Groby light

EFFEKTIV UND FLEXIBEL IM EINSATZ

Kompakte Variante für kleinere Trägerfahrzeuge

Der bema Groby light ist eine leichtere, aber sehr stabile Ausführung des bema Groby, optimal abgestimmt für den Gebrauch an kleinen Trägerfahrzeugen. Egal welches Trägerfahrzeug, der bema Groby light sorgt für eine umweltschonende Grundreinigung und beseitigt lästiges Wildkraut effektiv. Der Kunststoffteller ist hierzu mit kunststoffummantelten Stahlflachdrahtbüscheln ausgestattet, die das Wildkraut aus den Rinnen und Fugen auch an schwer zugänglichen Stellen herauskratzen. Dank unterschiedlicher optionaler Besätze ist der bema Groby light vielfältig einsetzbar.

FEATURES

- ✓ **Einfache Handhabung:**
  Variabel einstellbarer Arbeitsbereich durch optionales Schwenkelement (hydraulisch/mechanisch).
- ✓ **Aufrüstbar mit bema PowerPack - Hydraulisches Antriebsaggregat:**
  Für Trägerfahrzeuge, denen Hydraulikleistung für das Anbaugerät fehlt. Einfach und komfortable über die 3-Punkt-Aufnahme im Heck des Trägerfahzeugs. Das bema PowerPack besteht aus einem 40 l Öltank inkl. Füllstandsanzeige und Zapfwellen-Aufsteckpumpe.
- ✓ **Vielfältig einsetzbar:**
  Der bema Groby light kann hydraulisch oder optional mechanisch angetrieben werden.
- ✓ **Komfortabel durch bema Control:**
  Optionales Steuergerät mit Funk-Fernbedienung zur Ansteuerung der elektrischen und hydraulischen Funktionen.

TRÄGERFAHRZEUGE

- Hoflader
- Kommunalfahrzeug
- Kompaktschlepper
  Front/Heck
- Gabelstapler
- Minibagger
- Frontmäher

OPTIONALE AUSSTATTUNG

- Mechanischer Antrieb
  inkl. Gelenkwelle
- Hydraulische Schwenkeinrichtung
  links ca. 85°
- bema PowerPack
  Hydraulisches Antriebsaggregat
- Seitliche Verschiebung
  300 mm teleskopierbar
- bema Control
  ab 3 Funktionen erhältlich

bema Groby light, Stützrad Ø 200 x 80 mm (höhenverstellbar)

bema Groby light am Geräteträger

Flexibel dank der teleskopierbaren seitenlichen Verschiebung (300 mm)

bema Groby light, Heckanbau (Dreipunkt)

TECHNISCHE DATEN

Maschinentyp	**bema Groby light**	
Antrieb	Hydraulisch, starker Gerotormotor mit Antriebswelle Ø 32 mm. Optional mechanischer Antrieb inkl. Gelenkwelle	
Umdrehungszahl Tellerbesen	Empfohlen 140 - 200 U/min	
Fahrgeschwindigkeit	Empfohlen 1 bis 6 km/h	
Hydraulik-Mindestleistung des Trägerfahrzeuges	20 l/min	
Gewicht Grundmaschine (ca.)	100 kg ohne Bürste, das Gewicht der Bürste variiert nach Besatz, 160 kg bei Tellerbesatz Stahlflachdrahtbüschel	
Tellerbesatz	**Einsatzgebiet**	**Bild**
76 Stahlflachdrahtbüschel, Kunststoffteller, Arbeitsdurchmesser 700 mm	Besatz für die umweltschonende Wildkrautbeseitigung	
Stahlflachdraht/PPN-Mischbesatz, Kunststoffteller, Arbeitsdurchmesser 780 mm	Besatz für die Aussenreinigung, grober/fester Schmutz	
PPN, Kunststoffteller, Arbeitsdurchmesser 780 mm	Besatz für leichte Verschmutzungen, Ankehren von Futter	

Weitere Anbau-Varianten und Ausrüstungen, sowie Sonderbaulösungen auf Anfrage. Technische Daten und Gewichte sind annähernd und unverbindlich. Gewichtsangaben ohne Sonderausstattung und Anbauten. Irrtümer und Fehler vorbehalten. © bema GmbH Maschinenfabrik (2021.10)

FEATURES IM DETAIL

bema PowerPack - Hydraulisches Antriebsaggregat

Drehzahlregulierung des Tellerbesens

Hydraulische Schwenkeinrichtung

bema Saug-Kehrdüse

AUSGEZEICHNETE LÖSUNG

Viel mehr als nur Laub beseitigen

Auf der demopark 2019 wurde die bema Saug-Kehrdüse mit der Silbermedaille als technische Innovation ausgezeichnet und stellt das Herzstück des bema Saug-Kehrsystems dar. In Kombination mit dem bema Häckselgebläse, dem neuen bema Kippcontainer, sowie in Verbindung mit vorhandenen Fremdsystemen sind die unterschiedlichsten Varianten realisierbar.

Egal ob Laub, Grünschnitt, Partymüll, Stroh, Sägemehl oder sonstiger Unrat, jede Kombination liefert überzeugende Reinigungsergebnisse.

FEATURES

- ✓ **Überzeugende Reinigungsergebnisse:**
  Die vollwertige Kehrwalze Ø 200 mm sorgt dafür, dass fest gefahrenes Laub und Schmutz vor der Absaugung vom Untergrund gelöst werden.
- ✓ **Variabel im Einsatz:**
  Die bema Saug-Kehrdüse ist mit oder ohne Häckselgebläse (Frontanbau), sowie als komplette Heckeinheit mit Häckselgebläse und dem neuen bema Kippcontainer erhältlich.
- ✓ **Überzeugt auf verschiedensten Untergründen:**
  Führungsräder und Kehrwalze sind höhenverstellbar zum optimalen Einsatz auf verschiedenen Untergründen, z. B. Sportplätze, Parkanlagen, wassergebundene Wege, versiegelte Flächen.
- ✓ **Neuartig und innovativ:**
  Die bema Saug-Kehrdüse wurde auf der demopark 2019 mit der Silbermedaille als technische Innovation ausgezeichnet.

TRÄGERFAHRZEUGE

- Hoflader
- Kommunalfahrzeug
- Kompaktschlepper

OPTIONALE AUSSTATTUNG

- Mechanischer Antrieb
  Kehrwalze (nicht bei mechanisch angetriebenen Häckselgebläse)
- Seitenkehrbesen
  mit bema SideControl
- bema Control
  ab 3 Funktionen erhältlich
- Häckselgebläse
  hydraulisch oder mechanisch angetrieben

bema Saug-Kehrdüse in Frontanbau ohne/mit Häckselgebläse in Kombination mit vorhandenem Saugcontainer oder Sammelanhänger im Heck (Fremdsysteme)

Viel mehr als nur Laub beseitigen, hier Partymüll

Grünschnitt - kein Problem für die bema Saug-Kehrdüse

Die bema Saug-Kehrdüse überzeugt auf allen Untergründen wie Rasen/Kunstrasen

TECHNISCHE DATEN

Maschinentyp	**bema Saug-Kehrdüse**
Arbeitsbreite	**1200 mm;** mit zwei Seitenkehrbesen erweiterbar auf 1800 mm
Antrieb der Kehrwalze	Hydraulisch über Kette, starker Gerotormotor mit Antriebswelle Ø 25 mm, komplett innenliegend (schwere Baureihe, Industrieausführung). Optional mechanischer Antrieb (nicht bei mechanisch angetriebenem Häckselgebläse)
Hydraulik-Mindestleistung des Trägerfahrzeuges	20 l/min für bema Saug-Kehrdüse ohne Häckselgebläse, 30 l/min für bema Saug-Kehrdüse bei bis zu 2 Seitenkehrbesen, 50 l/min für bema Saug-Kehrdüse mit Häckselgebläse und Seitenkehrbesen
Gewicht (ca.)	140 kg ohne Häckselgebläse / 200 kg mit Häckselgebläse
Hauptkehrwalze **Ø 200 mm**	PPN-Besatz, V-förmig angeordnet, stufenlos einstellbar
Kehrwalzendrehzahl	Empfohlen 100 bis max. 150 U/min
Niederhalterwalze **Ø 140 mm**	Pendelnd aufgehängt, ermöglicht einen störungsfreien Einzug
Laufräder	Schwerlastlaufräder hinten Ø 200 x 50 mm und vorderes Tastrad Ø 250 x 50 mm (höhenverstellbar, schienenfest). Optional hintere Laufräder als Super-Elastiklaufräder Ø 200 x 80 mm und vorderes Tastrad als Super-Elastiklaufrad Ø 250 x 80 mm
Seitenkehrbesen **Ø 600 mm** (optionale Ausstattung)	Hydraulischer Antrieb inklusive Komfortbedienung bema SideControl (bema SideControl vereint Drei-Wegehahn und Drehzahlregler), Seitenkehrbesen wahlweise rechts und/oder links erhältlich. Wählbare Besätze: PPN, Stahl/PPN, Stahlflachdraht/PPN, Stahlflachdraht, Wildkraut
Häckselgebläse (optionale Ausstattung)	Turbinengehäuse Ø 450 mm an verschiedenen Positionen platzierbar, Auswurfstutzen und Anschlussschlauch Ø 200 mm inkl. zwei Schlauchschellen, Drehzahl des Häckselgebläses 3500 U/min, optional Stahl-Verschleißblech, Antrieb des Häckselgebläses hydraulisch mittels Orbitalmotor oder optional mechanisch inkl. Gelenkwelle (Trägerfahrzeug: mindestens 22 KW/30 PS)

Weitere Anbau-Varianten und Ausrüstungen, sowie Sonderbaulösungen auf Anfrage. Technische Daten und Gewichte sind annähernd und unverbindlich. Gewichtsangaben ohne Sonderausstattung und Anbauten. Irrtümer und Fehler vorbehalten. © bema GmbH Maschinenfabrik (2021.10)

FEATURES IM DETAIL

Antrieb der bema Saug-Kehrdüse über Frontzapfwelle (optinonal erhältlich)

Störungsfreier Einzug durch die pendelnde Niederhalterwalze

bema SideControl für Seitenkehrbesen

NEU

bema Kippcontainer

VIELFÄLTIGE KOMBINATIONEN

Schafft optimale Arbeitsbedingungen

Der neue bema Kippcontainer ist Teil des Saug-Kehrsystems von bema und wurde im Herbst 2021 von der demopark Fachjury ebenfalls mit der Silbermedaille als technische Innovation ausgezeichnet. Der Anbau erfolgt über einen Dreipunktbock. So ist der Heckcontainer schnell einsatzbereit für die unterschiedlichsten Aufgaben. In Kombination mit der bema Saug-Kehrdüse und dem Häckselgebläse sind die unterschiedlichsten Kombinationen realisierbar: Von einem einfachen Container bis hin zur kompakten Heckeinheit. Kombinierbar sind auch vorhandene Fremdsysteme wie z. B. Mähwerke.

TRÄGERFAHRZEUGE

- Kommunalfahrzeug
  Heck
- Schlepper
  Heck
- Kompaktschlepper
  Heck

FEATURES

- ✓ **Schnell einsatzbereit:**
  Anbau über Dreipunktbock Kat. I/II im Heck.
- ✓ **Optimale Arbeitsbedingungen:**
  Komfortable Hochentleerung mit einer Auskipphöhe von 1500 mm und einem Fassungsvermögen von 1350 Liter. Durch die optionale Anhängerkupplung ist eine weitere Sammeleinheit anhängbar.
- ✓ **Überzeugt auf allen Untergründen:**
  Luftbereifte Räder Ø 310 x 115 mm.
- ✓ **Robuste Bauweise und Sicherheit gemäß StVZO:**
  Material GFK (Glasfaserverstärkter Kunststoff), standardmäßig mit Beleuchtung und Nummernschildhalterung ausgestattet.
- ✓ **Ausgezeichnete Lösung:**
  Der bema Kippcontainer wurde als Teil des bema Saug-Kehrsystems ebenfalls im Herbst 2021 mit der Silbermedaille prämiert.

Komplette Heckeinheit in Kombination mit bema Groby light in Front
(Effektive Wildkrautbeseitigung, siehe Seite 40/41)

bema Saug-Kehrdüse inkl. Häckselgebläse und
im Heck der neue bema Kippcontainer

Komplette Heckeinheit bestehend aus bema Saug-Kehrdüse, Häckselgebläse und bema Kippcontainer

Schnell einsatzbereit - die komplette Heckeinheit, Anbau über Dreipunktbock Kat I/II

TECHNISCHE DATEN

Maschinentyp	**bema Kippcontainer**
Arbeitsbreite	**1200 mm**
Anbau	Heckanbau Dreipunktbock Kat I/II
Material	GFK (Glasfaserverstärkter Kunststoff)
Containervolumen (ca.)	1350 l
Containerentleerung (Komfortable Hochentleerung)	Mindestens ein doppeltwirkender Steuerkreis ist für die hydraulische Entleerung des Containers notwendig, Auskipphöhe ca. 1500 mm, Anschlussstutzen Ø 200 mm
Laufräder	Luftbereifte Räder Ø 310 x 115 mm
Standardausstattung	Beleuchtungseinrichtung und Nummernschildhalterung gemäß StVZO
Optionale Ausstattung	Anhängerkupplung für weiteren Anhänger, Kombination Zugmaul/Kugelkopf Ø 50 mm, 12 Volt Steckdose
Kombinationsmöglichkeiten (innerhalb des bema Saug-Kehrsystems, Fremdsysteme sind ebenfalls kombinierbar)	**Variante 1:** bema Kippcontainer als eigenständiger Anhänger im Heck (Optional mit bema Saug-Kehrdüse inkl. Häckselgebläse in Front) **Variante 2:** bema Kippcontainer inkl. bema Häckselgebläse im Heck (Optional mit bema Saug-Kehrdüse in Front oder mit Handsaugdüse) **Variante 3:** bema Kippcontainer als komplette Heckeinheit mit bema Saug-Kehrdüse und Häckselgebläse (Optional mit weiteren bema Anbaugeräten in Front z. B. Kehrmaschine oder bema Groby light)
Weitere Anbau-Varianten und Ausrüstungen, sowie Sonderbaulösungen auf Anfrage. Technische Daten und Gewichte sind annähernd und unverbindlich. Gewichtsangaben ohne Sonderausstattung und Anbauten. Irrtümer und Fehler vorbehalten. © bema GmbH Maschinenfabrik (2021.10)	

FEATURES IM DETAIL

Standardmäßig mit Beleuchtung und Nummernschildhalterung

Komfortable Hochentleerung

Optional mit Anhängerkupplung für weiteren Anhänger

bema Schneeschild Serie 1100

EISKALT GEGEN SCHNEE & FROST

Das große Schild mit maximaler Räumleistung

Die bema Schneeschilder wurden für den Einsatz an unterschiedlichsten Trägerfahrzeugen entwickelt. Verschleißarme Polyurethan-Schürfleisten gewährleisten durch optimale Bodenanpassung eine belagschonende Schneeräumung. Die Stabilität der Schneeschilder wird durch seitliche und obere Kantungen am Schildkörper erreicht. Für mehr Flexibilität sorgt die individuelle Auswahlmöglichkeit bei der Grundausstattung.

FEATURES

- ✓ **Volle Flexibilität, die jederzeit aufrüstbar ist:**
  Die **Basis-Variante** besteht aus einem Grundräumschild in verwindungssteifer Stahlkonstruktion mit besonders starkem Polyurethanbesatz. Für mehr Flexibilität kann die Ausstattung je nach Bedarf aufgerüstet werden:
  Variante 1 - Federklappen und Laufräder
  Variante 2 - Federklappen und Gleitkufen

- ✓ **Schutz vor Beschädigungen:**
  Der elastische Kantenschutz verhindert eine Beschädigung von Bordsteinen und Gebäudeangrenzungen.

- ✓ **Robuste Bauweise für einen langen Einsatz:**
  Stabilität durch seitliche und obere Kantungen am Schildkörper, verwindungssteife Ausführung.

- ✓ **Komfortable Räumeinstellung und optimale Bodenanpassung:**
  Mechanische oder optional hydraulische Schwenkeinrichtung über zwei stabile Hydraulikzylinder. Der Rollenniveauausgleich mit Höhen-Kontrollanzeige „bema Meter“ und die stufenlose Einstellung der Laufräder/Gleitkufen garantieren exakte Räumergebnisse.

TRÄGERFAHRZEUGE

- Radlader
  bis 12 t
- Teleskoplader
- Unimog-LKW
- Gabelstapler
- Schlepper
  Front

OPTIONALE AUSSTATTUNG

- Hydraulische Schwenkeinrichtung
  ca. 30° über zwei Zylinder
  Überlastsicherung

bema Schneeschild Serie 1100, Teleskopladeranbau (Schnellwechselaufnahme)

bema Schneeschild Serie 1100 im Räumeinsatz

bema Schneeschild Serie 1100, Schlepper (Fronthydraulik)

bema Schneeschild Serie 1100, Radladeranbau (Schnellwechselaufnahme)

TECHNISCHE DATEN

Maschinentyp	**bema Schneeschild Serie 1100**				
Arbeitsbreite	**2250 mm**	**2500 mm**	**2750 mm**	**3000 mm**	**3500 mm**
Räumbreite (über alles)	2275 mm	2520 mm	2765 mm	3010 mm	3510 mm
Räumbreite (30° geschwenkt)	1970 mm	2180 mm	2395 mm	2610 mm	3035 mm
Höhe / Tiefe Standard (im Stand)	1000 mm / 900 mm				
Schwenkeinrichtung	Mechanisch, optional hydraulisch mit/ohne integrierte Überlastsicherung				
Basisvariante - Räumleiste mit Polyurethanbesatz					
Beschreibung Basisvariante	Räumleiste mit Polyurethanbesatz 50 x 200 mm (Tiefe x Höhe, ein Segment)				
Gewicht Basisvariante (ca.)	370 kg	390 kg	410 kg	435 kg	500 kg
Variante 1 - Federklappensegmente mit Polyurethanbesatz und Laufräder					
Beschreibung Variante 1	Federklappensegmente mit Polyurethanbesatz 20 x 150 mm (Tiefe x Höhe, einzelne Segmente), optional Gummi-Korund-Schürfleiste; stufenlos höhenverstellbare Super-Elastiklaufräder Ø 200 x 80 mm oder Ø 250 x 80 mm				
Gewicht Variante 1 (ca.)	445 kg	465 kg	490 kg	510 kg	575 kg
Variante 2 - Federklappensegmente mit Polyurethanbesatz und Gleitkufen					
Beschreibung Variante 2	Federklappensegmente mit Polyurethanbesatz 20 x 150 mm (Tiefe x Höhe, einzelne Segmente), optional Gummi-Korund-Schürfleiste; stufenlos höhenverstellbare Gleitkufen Ø 230 mm				
Gewicht Variante 2 (ca.)	400 kg	425 kg	445 kg	470 kg	530 kg

Weitere Anbau-Varianten und Ausrüstungen, sowie Sonderbaulösungen auf Anfrage. Technische Daten und Gewichte sind annähernd und unverbindlich.
Gewichtsangaben ohne Sonderausstattung und Anbauten. Irrtümer und Fehler vorbehalten. © bema GmbH Maschinenfabrik (2021.10)

FEATURES IM DETAIL

Basis-Räumleiste mit PU-Besatz

Variante 1: Federklappen & Laufräder

Variante 2: Federklappen & Gleitkufen

bema Schneeschild Serie 700

ÜBERZEUGEND IM WINTEREINSATZ

Das mittlere Schild in sechs Arbeitsbreiten

Die bema Schneeschilder wurden für den Einsatz an unterschiedlichsten Trägerfahrzeugen entwickelt. Verschleißarme Polyurethan-Schürfleisten gewährleisten durch optimale Bodenanpassung eine belagschonende Schneeräumung. Die Stabilität der Schneeschilder wird durch seitliche und obere Kantungen am Schildkörper erreicht. Für mehr Flexibilität sorgt die individuelle Auswahlmöglichkeit bei der Grundausstattung.

FEATURES

- ✓ **Volle Flexibilität, die jederzeit aufrüstbar ist:**
  Die **Basis-Variante** besteht aus einem Grundräumschild in verwindungssteifer Stahlkonstruktion mit besonders starkem Polyurethanbesatz. Für mehr Flexibilität kann die Ausstattung je nach Bedarf aufgerüstet werden:
  Variante 1 - Federklappen und Laufräder
  Variante 2 - Federklappen und Gleitkufen

- ✓ **Schutz vor Beschädigungen:**
  Der elastische Kantenschutz verhindert eine Beschädigung von Bordsteinen und Gebäudeangrenzungen.

- ✓ **Robuste Bauweise für einen langen Einsatz:**
  Stabilität durch seitliche und obere Kantungen am Schildkörper, verwindungssteife Ausführung.

- ✓ **Komfortable Räumeinstellung und optimale Bodenanpassung:**
  Mechanische oder optional hydraulische Schwenkeinrichtung über zwei stabile Hydraulikzylinder. Der Rollenniveauausgleich mit Höhen-Kontrollanzeige „bema Meter“ und die stufenlose Einstellung der Laufräder/Gleitkufen garantieren exakte Räumergebnisse.

TRÄGERFAHRZEUGE

- Radlader
  bis 7 t
- Hoflader
- Kommunalfahrzeug
- Gabelstapler
- Schlepper
  Front
- Kompaktschlepper
  Front

OPTIONALE AUSSTATTUNG

- Hydraulische Schwenkeinrichtung
  ca. 30° über zwei Zylinder
  Überlastsicherung

bema Schneeschild Serie 700 - verwindungssteifer Schildkörper

bema Schneeschild Serie 700, Schlepper (Dreipunktbock)

bema Schneeschild Serie 700, Gabelstapleranbau

bema Schneeschild Serie 700 mit Hubeinrichtung für Winterdienstplatte

TECHNISCHE DATEN

Maschinentyp	**bema Schneeschild Serie 700**					
Arbeitsbreite	**1300 mm**	**1550 mm**	**1800 mm**	**2050 mm**	**2300 mm**	**2550 mm**
Räumbreite (über alles)	1290 mm	1535 mm	1780 mm	2025 mm	2270 mm	2520 mm
Räumbreite (30° geschwenkt)	1115 mm	1330 mm	1540 mm	1750 mm	1965 mm	2180 mm
Höhe / Tiefe Standard (im Stand)	710 mm / 727 mm				710 mm / 735 mm	
Schwenkeinrichtung	Mechanisch, optional hydraulisch mit/ohne integrierte Überlastsicherung					
Basisvariante - Räumleiste mit Polyurethanbesatz						
Beschreibung Basisvariante	Räumleiste mit Polyurethanbesatz 30 x 200 mm (Tiefe x Höhe, ein Segment)					
Gewicht Basisvariante (ca.)	120 kg	130 kg	140 kg	150 kg	185 kg	195 kg
Variante 1 - Federklappensegmente mit Polyurethanbesatz und Laufräder						
Beschreibung Variante 1	Federklappensegmente mit Polyurethanbesatz 20 x 150 mm (Tiefe x Höhe, einzelne Segmente), optional Gummi-Korund-Schürfleiste; stufenlos höhenverstellbare Standardlaufräder Ø 200 x 50 mm oder Schwerlastlaufräder Ø 200 x 50 mm					
Gewicht Variante 1 (ca.)	165 kg	180 kg	190 kg	200 kg	235 kg	245 kg
Variante 2 - Federklappensegmente mit Polyurethanbesatz und Gleitkufen						
Beschreibung Variante 2	Federklappensegmente mit Polyurethanbesatz 20 x 150 mm (Tiefe x Höhe, einzelne Segmente), optional Gummi-Korund-Schürfleiste; stufenlos höhenverstellbare Gleitkufen Ø 180 mm					
Gewicht Variante 2 (ca.)	140 kg	150 kg	160 kg	170 kg	205 kg	220 kg

Weitere Anbau-Varianten und Ausrüstungen, sowie Sonderbaulösungen auf Anfrage. Technische Daten und Gewichte sind annähernd und unverbindlich. Gewichtsangaben ohne Sonderausstattung und Anbauten. Irrtümer und Fehler vorbehalten. © bema GmbH Maschinenfabrik (2021.10)

FEATURES IM DETAIL

Höhen-Kontrollanzeige „bema-Meter"

Variante 1: Federklappen & Laufräder

Variante 2: Federklappen & Gleitkufen

bema Schneeschild Serie 550

SCHNELL SCHNEE SCHIEBEN

Das Leichtgewicht für kleinste Trägerfahrzeuge

Die Schneeschilder der Serie 550 sind mit einer Schildhöhe von 550 mm die kleinsten Modelle aus dem bema Programm. Das geringe Gewicht und der nahe Anbau an das Trägerfahrzeug ermöglichen einen Einsatz an Hofladern, Kompaktschleppern sowie an Frontmähern.
Erhältlich ist das Schild ebenfalls in einer Grundausstattung mit breiter Polyurethan-Schürfleiste und lässt sich je nach Bedarf aufrüsten.

FEATURES

- ✓ **Volle Flexibilität, die jederzeit aufrüstbar ist:**
  Die **Basis-Variante** besteht aus einem Grundräumschild in verwindungssteifer Stahlkonstruktion mit besonders starkem Polyurethanbesatz. Für mehr Flexibilität kann die Ausstattung je nach Bedarf aufgerüstet werden:
  Variante 1 - Federklappen und Laufräder
  Variante 2 - Federklappen und Gleitkufen

- ✓ **Schutz vor Beschädigungen:**
  Der elastische Kantenschutz verhindert eine Beschädigung von Bordsteinen und Gebäudeangrenzungen.

- ✓ **Robuste Bauweise für einen langen Einsatz:**
  Stabilität durch seitliche und obere Kantungen am Schildkörper, verwindungssteife Ausführung.

- ✓ **Komfortable Räumeinstellung und optimale Bodenanpassung:**
  Mechanische oder optional hydraulische Schwenkeinrichtung über zwei stabile Hydraulikzylinder. Der Niveauausgleich und die stufenlose Einstellung der Laufräder/Gleitkufen garantieren exakte Räumergebnisse.

TRÄGERFAHRZEUGE

- Hoflader
- Kompaktschlepper
  Front
- Kommunalfahrzeug
- Frontmäher

OPTIONALE AUSSTATTUNG

- Hydraulische Schwenkeinrichtung
  ca. 30° über zwei Zylinder
  Überlastsicherung

bema Schneeschild Serie 550, Anbau Kompaktschlepper

bema Schneeschild Serie 550, Frontmäheranbau

bema Schneeschild Serie 550, Anbau Kompaktschlepper

bema Schneeschild Serie 550, mechanische Winkeleinstellung

TECHNISCHE DATEN

Maschinentyp	**bema Schneeschild Serie 550**		
Arbeitsbreite	**1300 mm**	**1550 mm**	**1800 mm**
Räumbreite (über alles)	1290 mm	1535 mm	1780 mm
Räumbreite (30° geschwenkt)	1115 mm	1330 mm	1540 mm
Höhe / Tiefe Standard (im Stand)	550 mm / 416 mm		
Schwenkeinrichtung	Mechanisch, optional hydraulisch mit/ohne integrierte Überlastsicherung		
Basisvariante - Räumleiste mit Polyurethanbesatz			
Beschreibung Basisvariante	Räumleiste mit Polyurethanbesatz 20 x 150 mm (Tiefe x Höhe, ein Segment)		
Gewicht Basisvariante (ca.)	70 kg	80 kg	90 kg
Variante 1 - Federklappensegmente mit Polyurethanbesatz und Laufräder			
Beschreibung Variante 1	Federklappensegmente mit Polyurethanbesatz 20 x 150 mm (Tiefe x Höhe, einzelne Segmente); stufenlos höhenverstellbare Schwerlastlaufräder Ø 160 x 50 mm		
Gewicht Variante 1 (ca.)	95 kg	105 kg	110 kg
Variante 2 - Federklappensegmente mit Polyurethanbesatz und Gleitkufen			
Beschreibung Variante 2	Federklappensegmente mit Polyurethanbesatz 20 x 150 mm (Tiefe x Höhe, einzelne Segmente), stufenlos höhenverstellbare Gleitkufen Ø 160 mm		
Gewicht Variante 2 (ca.)	90 kg	100 kg	105 kg

Weitere Anbau-Varianten und Ausrüstungen, sowie Sonderbaulösungen auf Anfrage. Technische Daten und Gewichte sind annähernd und unverbindlich. Gewichtsangaben ohne Sonderausstattung und Anbauten. Irrtümer und Fehler vorbehalten. © bema GmbH Maschinenfabrik (2021.10)

FEATURES IM DETAIL

Basis-Räumleiste mit PU-Besatz

Variante 1: Federklappen & Laufräder

Variante 2: Federklappen & Gleitkufen

bema V-Schild V800

FLEXIBEL SCHNEE RÄUMEN

Drei Einstellvarianten in einem Schild vereint

Das bema V-Schild V800 lässt sich variabel in verschiedene Positionen einstellen. In V-Form ermöglicht es das Räumen der Schneemassen zu beiden Seiten gleichmäßig. Die Schneeverteilung nach rechts oder nach links kann dagegen in gerader Stellung erfolgen. Wird das flexible Schild nach vorne geöffnet (Y-Stellung), können große Schneemassen auf einen Haufen geschoben werden.

FEATURES

- ✓ **Wirkungsvolle und hindernisfreie Schneeführung:**
  Federklappensegmente und Polyurethanbesatz 20 x 150 mm.
- ✓ **Zuverlässiger Schutz bei Kollisionen durch Profi-Überlastsicherung und Druckbegrenzungsventil:**
  Beide Schildkörper sind separat über jeweils ein doppeltwirkendes Druckbegrenzungsventil abgesichert.
- ✓ **Einfache Winkelverstellung durch hydraulische Schwenkeinrichtung:**
  Schwenken um +/- 30° mit zwei stabilen Hydraulikzylindern.
- ✓ **Schont Bordsteine und Gebäudeangrenzungen:**
  Elastischer Kantenschutz schützt vor Beschädigungen.
- ✓ **Komfort-Steuerung und optimale Bodenanpassung**
  Gleichzeitiges Schwenken der Schildkörper von Y- in V- Form, sowie gleichzeitiges Schwenken von links nach rechts. Der Rollenniveauausgleich mit Höhen-Kontrollanzeige „bema Meter" und die stufenlos höhenverstellbaren Laufräder garantieren exakte Räumergebnisse.

TRÄGERFAHRZEUGE

- Radlader
  bis 7 t
- Teleskoplader
- Hoflader
- Unimog-LKW
- Kommunalfahrzeug
- Gabelstapler
- Schlepper
  Front
- Kompaktschlepper
  Front

GRUNDAUSSTATTUNG

- Hydraulische Schwenkeinrichtung
  ca. 30° über zwei Zylinder

OPTIONALE AUSSTATTUNG

- ✓ Profi-Überlastsicherung
  inkl. Druckbegrenzungsventile
- ✓ Komfortsteuerung
  inkl. Überlastsicherung

bema V-Schild V800 am Kommunalfahrzeug

bema V-Schild V800 in V-Stellung

bema V-Schild V800 in gerader Stellung, Schild geschwenkt

bema V-Schild V800 in Y-Stellung

TECHNISCHE DATEN

Maschinentyp	**bema V-Schild V800**					
Arbeitsbreite	**1600 mm**	**1850 mm**	**2100 mm**	**2350 mm**	**2600 mm**	**3000 mm**
Räumbreite (über alles)	1630 mm	1860 mm	2120 mm	2380 mm	2640 mm	3080 mm
Räumbreite (30° geschwenkt)	1426 mm	1630 mm	1855 mm	2080 mm	2280 mm	2684 mm
Arbeitsbreite (V-/Y-Stellung)	1426 mm	1630 mm	1855 mm	2080 mm	2280 mm	2684 mm
Schildhöhe Mitte / Schildhöhe Seite	715 mm / 815 mm	715 mm / 835 mm	715 mm / 855 mm	715 mm / 875 mm	715 mm / 915 mm	715 mm / 922 mm
Gewicht Grundmaschine (ca.)	250 kg	275 kg	300 kg	325 kg	350 kg	390 kg
Laufräder	Schwerlastlaufräder Ø 200 x 50 mm (stufenlos höhenverstellbar mittels Kurbel) oder optional Super-Elastiklaufräder Ø 200 x 80 mm					
Polyurethanbesatz	V-Schild mit Federklappensegmenten und Polyurethanbesatz 20 x 150 mm (Tiefe x Höhe, einzelne Segmente)					
Schwenkeinrichtung	Hydraulisch, mit zwei stabilen Hydraulikzylindern und Hydraulik-Anschlussstecker SVK Gr. 3 (doppeltwirkender Steuerkreis erforderlich)					
Komfort-Steuerung (optionale Ausstattung)	Gleichzeitiges Schwenken der Seiten von Y-Form in V-Form, sowie gleichzeitiges Schwenken der Seiten von links nach rechts, inklusive Überlastsicherung (doppeltwirkender Steuerkreis sowie 12/24 Volt-Anschluss erforderlich)					
Profi-Überlastsicherung (optionale Ausstattung)	Profi-Überlastsicherung über zwei doppeltwirkende Druckbegrenzungsventile zum Schutz des Schildes bei Kollisionen					
Weitere Anbau-Varianten und Ausrüstungen, sowie Sonderbaulösungen auf Anfrage. Technische Daten und Gewichte sind annähernd und unverbindlich. Gewichtsangaben ohne Sonderausstattung und Anbauten. Irrtümer und Fehler vorbehalten. © bema GmbH Maschinenfabrik (2021.10)						

FEATURES IM DETAIL

Schnellwechselaufnahme, Rollenniveauausgleich

Komfort-Steuerung, Druckausgleich

bema Lifter für LKW-Anbau

Kehrwalzen & Tellerbesen

MULTIFUNKTIONAL EINSETZBAR

Für jeden Einsatz gibt es die richtige Bürste

Das Kehrergebnis und die Standzeiten werden maßgeblich durch die Wahl der richtigen Bürste beeinflusst. Hierzu bietet Ihnen bema eine der größten Auswahl an Hauptkehrwalzen, sowie Teller- und Seitenkehrbesen. Dabei garantiert Ihnen unser großes Lager eine schnelle Versorgung. Die verschiedenen Materialien und Borstenanordnungen werden immer auf den jeweiligen Einsatzzweck abgestimmt. Darüber hinaus lassen sich die Bürsten ganz einfach wechseln. So können Sie Ihre bema Kehrmaschine das ganze Jahr einsetzen. Von der Reinigung leichter Verschmutzungen über die Beseitigung von grobem Schmutz bis hin zum Winterdienst und umweltschonender Wildkrautbeseitigung.

ÜBERSICHT BESÄTZE

	Seitenkehrbesen	Hauptkehrwalze	Einsatz	Vorteile	Bemerkung
PPN Vollbesatz	✓	✓	Universell einsetzbar bei leichten Verschmutzungen wie Staub, Sand, Splitt etc.	Gute Reinigungsleistung, im Stall verwendbar	Bedingt geeignet für Grobschmutz
PPN Spiral-Mischbesatz Industriebesatz der bema 40 Industry	✓	✓	Feiner Staub, glatte Bodenbeläge, Innenreinigung	Hoher Schleudereffekt, gute Selbstreinigung	Bedingt geeignet für die Außenreinigung
Schneekehrwalze (PPN)		✓	Schnee und Laub, universell einsetzbar bei leichter Verschmutzung	Hoher Schleudereffekt, optimal bei freikehrenden Arbeiten	Bedingt geeignet bei Arbeiten mit Schmutzsammelwanne
Stahl/PPN	✓	✓	Grobe Verschmutzungen	Aggressive Reinigungsleistung	Ungeeignet für Feinschmutz, nicht geeignet bei Tierhaltung, verringerter Schleudereffekt
Stahlflachdraht/ PPN	✓	✓	Grobe und feste Verschmutzungen	Aggressivere Reinigungsleistung	
Stahlflachdraht	✓		Grobe und feste Verschmutzungen	Aggressivste Reinigungsleistung	
Wildkraut	✓	✓	Beseitigung von Wildkraut	Aggressive Reinigungs-leistung bei Wildkraut	

Weitere Bürstenausführungen und Bürstenbesätze auf Anfrage.

PPN = Polypropylen (kein PVC) / Besonders verschleißfester und widerstandsfähiger Kunststoff

bema Wildkrautbürste

EFFEKTIV DURCH FLÄCHENLEISTUNG

Kehrmaschinen für die Wildkrautbeseitigung ausrüsten

Durch die Kombination Kehrmaschine und bema Wildkrautbürste wird ein zweiter Arbeitsschritt überflüssig, denn das Wildkraut kann direkt in die optionale Schmutzsammelwanne aufgenommen werden.

Der Antrieb erfolgt mechanisch. Bei passenden Bedingungen ist ein hydraulischer Antrieb ebenfalls möglich. Die Arbeitsbreite liegt je nach Kehrmaschinenmodell bei 1250 bis 2300 mm. So werden große Flächen schnell und gründlich von Wildkraut, Moos und Co. befreit.
Die zusätzliche Ausstattung der Kehrmaschine mit einem Seitenkehrbesen mit Wildkrautbesatz entfernt Aufwuchs in Rinnsteinen und an Bordsteinkanten.

OPTIONALE AUSSTATTUNG

bema 25 / bema 25 Dual
Ø 560 mm Stahlflachdrahtbesatz
nachrüstbare Kehrwalze

bema 20 / bema 20 Dual
Ø 510 mm Stahlflachdrahtbesatz
nachrüstbare Kehrwalze

bema Kommunal 580 Dual
Ø 560/510 mm Stahlflachdrahtbesatz
nachrüstbare Kehrwalze

bema Kommunal 450 Dual
Ø 400 mm Stahlflachdrahtbesatz
nachrüstbare Kehrwalze

OPTIMALE KEHRERGEBNISSE

Die Lebensdauer der Bürsten wird von vielen Faktoren beeinflusst, wie beispielsweise Nutzungsintensität, der zu kehrenden Oberfläche, Verschmutzungsgrad und Anpressdruck.

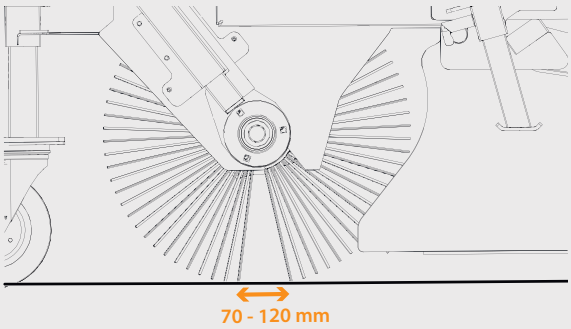

Um ein einwandfreies Kehrergebnis zu erzielen, ist auf die passende Kehrwalzendrehzahl und auf den richtigen Kehrspiegel (Kehrwalzenanpressdruck) zu achten.
Ein zu hoher Anpressdruck führt zu einem schlechten Kehrergebnis und erhöhtem Borstenverschleiß!

Der Kehrspiegel beträgt je nach Kehrwalzendurchmesser ca. 70 bis 120 mm. Generell gilt: Je größer der Kehrwalzendurchmesser, desto größer der Kehrspiegel.

BESÄTZE IM DETAIL

Besenringe in Wabenform (bema Jumbo, bema Titan)

Stahlflachdraht/PPN

Schneekehrwalze (Spiralbesatz)

Optionale Ausstattung

SEITENKEHRBESEN

für die Reinigung an Gebäuden, Bord- und Rinnsteinen

Die bema Seitenkehrbesen werden hydraulisch angetrieben und sind standardmäßig mit dem **bema SideControl** ausgestattet. Diese Komfortbedienung vereint Drei-Wegehahn und Drehzahlregler. So kann der Seitenkehrbesen zugeschaltet und die Drehzahl optimal eingestellt werden. Sie können je nach Modell zwischen folgenden Besätzen wählen:
PPN, Stahl/PPN, Stahlflachdraht/PPN, Stahlflachdraht, Wildkraut.
Seitenkehrbesen sind wahlweise rechts und/oder links erhältlich.

WASSERSPRÜHEINRICHTUNG

für die Hauptkehrwalze und/oder Seitenkehrbesen

Durch direktes Einbringen von Feuchtigkeit in die Hauptkehrwalze und/oder den Seitenkehrbesen (zu-/abschaltbar) wird die Staubentwicklung beim Kehren vermindert.
Je nach Maschinenmodell und Trägerfahrzeug bieten wir Ihnen Wassertanks auf der Kehrmaschine oder für den Heckanbau mit 100 l, 200 l, 240 l oder 400 l (2 x 200 l) inklusive Tankfilter, sowie 12 bzw. 24 Volt Druckpumpe an.

ANTRIEBE & LEISTUNG

Hydraulischer oder mechanischer Antrieb

Unsere Anbaugeräte sind vielfältig einsetzbar. Je nach Kehrmaschinenmodell und Trägerfahrzeug bieten wir Ihnen neben dem hydraulischen optional einen mechanischen Antrieb an. Dabei setzen wir ausschließlich leistungsstarke, wartungsarme Gerotormotoren mit Antriebswelle Ø 32 bzw. Ø 25 mm ein. Bei den robusten Kehrmaschinen wie den PowerMaster Modellen sind die Motoren zudem komplett innenliegend, sodass diese vor Beschädigungen geschützt sind.

bema PowerPack
Hydraulisches Antriebsaggregat für Fahrzeuge mit fehlender Hydraulikleistung

Der Anbau erfolgt über die 3-Punkt-Aufnahme im Heck des Trägerfahrzeuges. Optional können Sie einen Wassertank und/oder Ölkühler kombinieren.
Das bema PowerPack ist erhältlich für:
bema Kommunal 580/450 Dual, bema Groby light.

bema Control - Steuergerät inkl. Funk-Fernbedienung: Alle hydraulischen und elektrischen Funktionen lassen sich bequem vom Fahrzeug aus steuern

SCHWENKEN

Mechanische oder hydraulische Schwenkeinrichtungen

Fast alle unsere Kehrmaschinen und Schneeschilder sind bereits mit einer mechanischen Schwenkeinrichtung in der Grundausstattung ausgerüstet. Optional kann diese gegen eine hydraulische Variante getauscht werden.

- bema Groby light: **Schwenken um 85° nach links**
- bema Kehrmaschinen: **Schwenken um 20° nach links/rechts**
- bema Schneeschilder **Schwenken um 30° nach links/rechts**

VERSCHIEBEN

Hydraulische und teleskopierbare Seitenverschiebung

Für noch mehr Flexibilität bei den Kehraufgaben können einige unserer Anbaulösungen mit einer Seitenverschiebung ausgerüstet werden.

- bema Groby light
  teleskopierbar, 300 mm nach außen
- bema 3 Robust, bema 30/35 Dual PowerMaster
  hydraulisch, je 500 mm nach links/rechts

KOMFORT & SICHERHEIT

Schmutzsammelwanne „Dual“
Keine Umrüstzeiten

Ohne Umrüstarbeiten mit der Kehrmaschine freikehren
(Schmutzsammelwanne geöffnet / Dreck wird zur Seite gekehrt)
oder schmutzaufnehmend arbeiten.
Die Entleerung der Sammelwanne erfolgt hydraulisch.

Zenrale Steuerung
Hydroblock / Premiumhydroblock

Das Herzstück der PowerMaster Modelle ist die zentrale und zuverlässige Steuerung in der alle Aggregate vereint sind - der „Hydroblock“. Die Premiumversion bietet mit dem Stromregelventil und Load-Sensing-System eine noch umfangreichere Absicherung.

Optionale Ausstattung

GUT GERÜSTET

Unfallgefahren & Ernteausfälle vermeiden

Während der Ernte und zu Herbstbeginn steigen die Unfallgefahren durch schlechte Witterungsverhältnisse und rutschige Fahrbahnen.

Nicht nur in der Landwirtschaft, sondern auch auf Baustellen, in Kiesgruben oder auf Biogasanlagen können grobe und festsitzende Verschmutzungen schnell zu einem großen Sicherheitsrisiko werden. Besonders in Kombination mit Regen verwandeln sich Straßen in gefährliche Rutschbahnen.

Es besteht für den Verursacher eine Pflicht zur Beseitigung der Verunreinigungen.

Dort wo extreme Leistungen gefordert sind, überzeugen die **bema PowerMaster Modelle** mit passgenauer Spezialausrüstung!

AUFKRATZEN

Mit den Aufkratzvorrichtungen von bema werden hartnäckige Verschmutzungen problemlos von den Straßen gekratzt.
Die Aufkratzschiene ist in mehrere Hardoxsegmente unterteilt, die durch Federzinken extrem stabil über den Untergrund geführt werden.
Für die PowerMaster Modelle bieten wir zwei Varianten an:

Variante 1:
Ohne Schmutzsammelwanne
Da die Aufkratzvorrichtung anstelle der Schmutzsammelwanne montiert wird, bleibt die gute Übersicht vom Fahrzeug aus erhalten.

Variante 2:
Mit Schmutzsammelwanne
Sie wollen das aufgekratzte Kehrgut direkt in einem Arbeitsgang in eine Schmutzsammelwanne aufnehmen? Dann kombinieren Sie die Schmutzsammelwanne Dual mit der bema Aufkratzvorrichtung. In Kombination mit einem Kamerasystem ist ihr Gespann auch bei einem Vorbaumaß von 3500 mm straßenzulässig.

Variante 1:
Aufkratzvorrichtung ohne Schmutzsammelwanne

bema 75 Dual PowerMaster
bema 35 Dual PowerMaster
bema 30 Dual PowerMaster

Variante 2:
Aufkratzvorrichtung mit Schmutzsammelwanne

bema 75 Dual PowerMaster
bema 35 Dual PowerMaster

bema Aufkratzvorrichtung mit Schmutzsammelwanne in Kombination mit bema Hochdrucksprülanlage und Wassertank (2000 Liter) im Heck

bema Aufkratzvorrichtung ohne Schmutzsammelwanne

Aufkratzschiene unterteilt in Hardoxsegmente

Aufkratzen und mit Hochdruck nachspülen

MIT HOCHDRUCK GEGEN SCHMUTZ

Kraftvolle und gründliche Reinigung

In Kombination mit einer bema Hochdruckspülanlage wird eine noch gründlichere Reinigung der Oberfläche erreicht. Sie erhalten die Hochdruckspülanlagen wahlweise als Hochdruck oder als Mitteldruckvariante. Der große Wassertank mit 2000 Liter Inhalt sorgt für die Wasserversorgung aus dem Heck heraus. Alternativ können Sie auch Ihren eigenen Tank oder ein Güllefass nutzen.

Für alle PowerMaster Modelle bieten wir Ihnen drei Varianten unserer Hochdruckspülanlage an.

FEATURES

- ✓ **Kraftvolle Reinigung:**
  Hochdruckeinheit mit oder ohne Wassertank (2000 Liter) und Pumpe (Hochdruck 120 bar, Mitteldruck 50 bar).
- ✓ **Leistungsstark:**
  Antrieb mechanisch über Gelenkwelle.
  Optional hydraulisch bei passenden Trägerfahrzeugbedingungen.
- ✓ **Individuell anpassbar:**
  Spülrohr an der Kehrmaschine kann je nach Maschinenbreite mit bis zu 11 Hochdruckdüsen ausgestattet werden.
- ✓ **Mobil einsetzbar:**
  Einsatz als mobiler Hockdruckreiniger mit zusätzlicher Sprühlanze (inklusive Schlauchhaspel, 22 m Schlauch, Hochdruck-Sprühlanze).
- ✓ **Optimale Kombination für eine gründliche Reinigung:**
  Aufkratzen und mit Hochruck nachspülen.

Hochdruckspülanlage - je nach Maschinenbreite bis zu 11 Hochdruckdüsen

Variante 1:
bema Hochdruckspülanlage
Wassertank im Heck (2000 Liter),
120 bar Kolbenpumpe

Variante 2:
bema Hochdruckspülanlage
Wassertank im Heck (2000 Liter),
50 bar Membranpumpe (PTO 540 U/min)

Variante 3:
bema Hochdruckspülanlage
50 bar Membranpumpe (PTO 540 U/min),
Mitteldruckvariante, auf der Kehrmaschine platziert,
Ansaugleitung und Sprühgestänge

WEITERE AUSSTATTUNG

Mobiler Hochdruckreiniger

Schlauchhaspel, 22 m Schlauch,
zusätzliche Hochdruck-Sprühlanze

Zertifiziertes Querverkehr-Kamera-Monitorsystem

Angaben zum Trägerfahrzeug

INDIVIDUELLE ANBAULÖSUNGEN

bema Anbaugeräte werden immer auf ihr Trägerfahrzeug zugeschnitten

Aufgrund der immer leistungsfähigeren Trägerfahrzeuge und Variantenvielfalt benötigen wir zu Ihrem Trägerfahrzeug einige wichtige Angaben. Je früher uns diese Informationen vorliegen, desto schneller können wir Ihnen die passende Anbaulösung anbieten und offene Punkte klären. Spätestens beim Maschinenauftrag müssen diese Daten jedoch vorliegen, damit ihr bema Anbaugerät termingerecht bei Ihnen eintrifft. Im Folgenden finden Sie eine Übersicht, welche Informationen wir von Ihnen zu Ihrem Trägerfahrzeug benötigen.

NOTWENDIGE ANGABEN

1. **Trägerfahrzeug (Hersteller, Typ/Modell)**

2. **Hydraulikleistung des Trägerfahrzeugs (l/min)**
   Zum Schutz des Hydrauliksystems vor zu hohem Druck und zur Vermeidung von Schäden rüsten wir Ihr Anbaugerät ab 80 l/min mit einem Stromregelventil aus, damit der Volumenstrom verkleinert wird.

3. **Anzahl der Steuergeräte (doppeltwirkend, einfachwirkend, freier Rücklauf)**

4. **Elektrischer Anschluß (12 Volt, 24 Volt)**

5. **Elektrische Steckdose (2-polig, 3-polig, 4-polig, 7-polig)**

6. **Load-Sensing-Steuerung (ja/nein)**
   Bei Trägerfahrzeugen mit Load-Sensing-Steuerung rüsten wir Ihr Anbaugerät mit einem entsprechenden Hydraulikpaket aus.

7. **Kupplungen (siehe Schaubild unten)**
   Welche Kupplungen (SVK-Steckkupplungen, Schraub-Kupplungen, Flat-Face Kupplungen) sind an Ihrem Trägerfahrzeug montiert und welchen Durchmesser haben diese Kupplungen?

8. **Aufnahmevorrichtung (Maßblätter siehe Seite 61-63)**
   Für den passgenauen Anbau benötigen wir Angaben zu der Aufnahmevorrichtung Ihres Trägerfahrzeuges. Ihr bema Fachhändler unterstützt Sie bei der Ermittlung der relevanten Daten.

KUPPLUNGEN

SVK-Steckkupplungen

Stecker

Muffe

Schraub-Kupplungen

Stecker

Muffe

Flat-Face Kupplungen (tropffrei)

Stecker

Muffe

Maßblatt: Schlepper

Angaben zur Zapfwelle / Beschreibung des Gelenkwellenantriebs (Profil)

Achtung: Die Zeichnung zeigt eine Draufsicht!

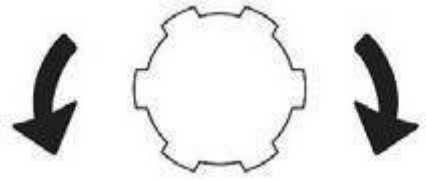

linksdrehend
(gegen den Uhrzeigersinn)

rechtsdrehend
(im Uhrzeigersinn)

Anzahl Zapfwellenzähne _____ Stück

Ø Zapfwelle außen _____ mm

Nenndrehzahl _____ U/min

Zapfwelle ☐ linksdrehend
☐ rechtsdrehend

Allgemeine Maßangaben

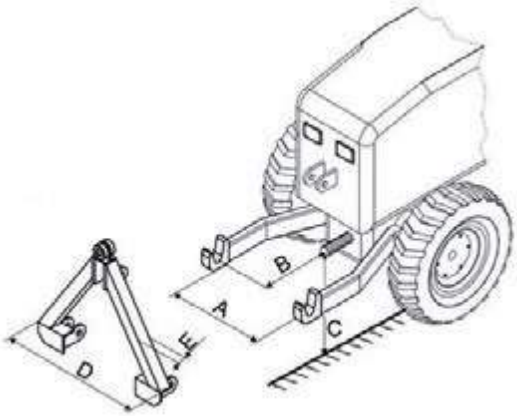

Maß A _____ mm

Maß B _____ mm

Maß C _____ mm

Maß D _____ mm

Maß E _____ mm

Ø Oberlenker _____ mm

Ø Unterlenker _____ mm

Maßangaben zur Aufnahme

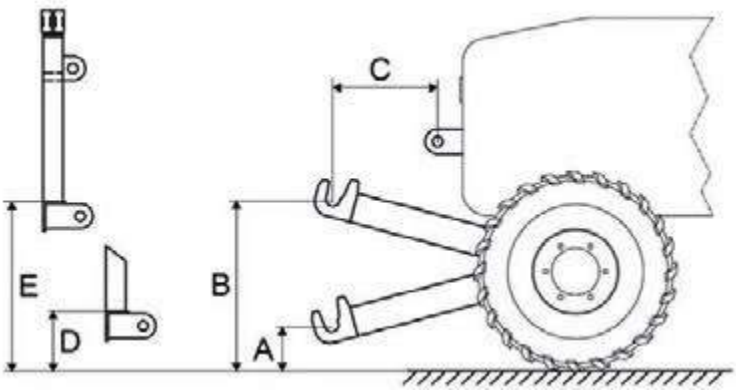

☐ **Aufnahme über Dreipunkt**

Maß A _____ mm

Maß B _____ mm

Maß C _____ mm

☐ **Aufnahme über Kuppeldreieck**

Maß D _____ mm

Maß E _____ mm

Hersteller _____

Kategorie _____

Maßblatt: Winterdienstplatte

Angaben zur Zapfwelle / Beschreibung des Gelenkwellenantriebs (Profil)

Achtung: Die Zeichnung zeigt eine Draufsicht!

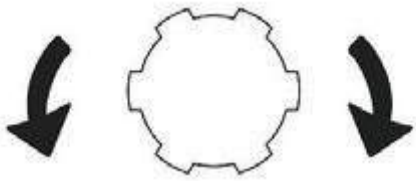

linksdrehend (gegen den Uhrzeigersinn) — rechtsdrehend (im Uhrzeigersinn)

Anzahl Zapfwellenzähne _____ Stück

Ø Zapfwelle außen _____ mm

Nenndrehzahl _____ U/min

Zapfwelle ☐ linksdrehend ☐ rechtsdrehend

Allgemeine Maßangaben

Hydraulikpumpe	Angabe der Literleistung Hydraulikpumpe	_____	Liter
Arbeitshydraulik vorhanden	☐ ja	☐ nein	
Hydraulik-Steuergeräte	Anzahl doppeltwirkende Steuergeräte	_____	Stück
	Anzahl einfachwirkende Steuergeräte	_____	Stück
	Anzahl Steuergeräte mit freiem Rücklauf	_____	Stück
Elektrischer Anschluß	☐ 12 Volt	☐ 24 Volt	
E-Steckdose	2-polig _____ Stück	4-polig _____	Stück
	3-polig _____ Stück	7-polig _____	Stück

Maßangaben zur Winterdienstplatte

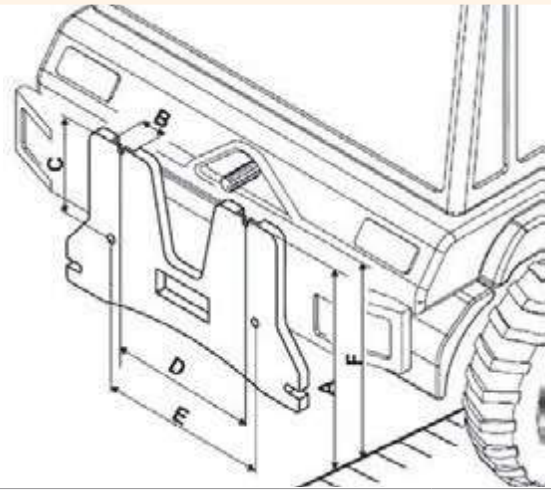

Aufnahme gemäß DIN EN 15432-1

☐ Anbauplatte Bauform F1 (ehemals Baugröße 5)

☐ Anbauplatte Bauform F2 (ehemals Baugröße 3)

Maß A _____ mm

Maß B _____ mm

Maß C _____ mm

Maß D _____ mm

Maß E _____ mm

Maßblatt: Kommunalfahrzeug

Allgemeine Maßangaben

Hydraulikpumpe	Angabe der Literleistung Hydraulikpumpe	_____ Liter		
Arbeitshydraulik vorhanden	☐ ja		☐ nein	
Hydraulik-Steuergeräte	Anzahl doppeltwirkende Steuergeräte	_____ Stück		
	Anzahl einfachwirkende Steuergeräte	_____ Stück		
	Anzahl Steuergeräte mit freiem Rücklauf	_____ Stück		
Elektrischer Anschluß	☐ 12 Volt		☐ 24 Volt	
E-Steckdose	2-polig	_____ Stück	4-polig	_____ Stück
	3-polig	_____ Stück	7-polig	_____ Stück

Maßangaben zur Aufnahme

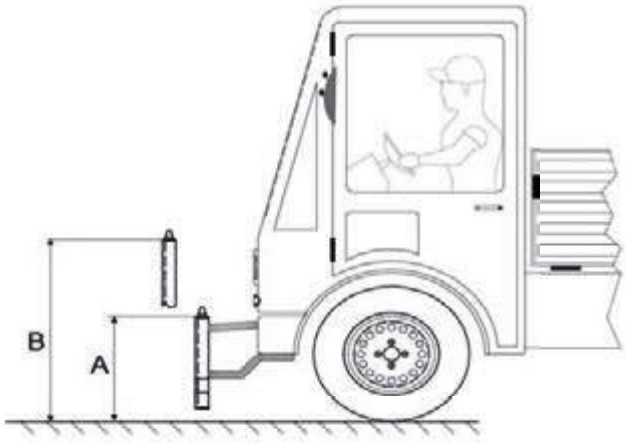

Maß A _____ mm

Maß B _____ mm

Weitere Angaben

SONDERBAULÖSUNGEN & ERSATZTEILSERVICE

Geht nicht - Gibt´s nicht!

Bei einigen Aufgaben und Anwendungen reicht das bema Standardprogramm nicht aus, um alle Anforderungen optimal zu erfüllen. In diesen Fällen bieten wir Ihnen eine Vielzahl von Sonderbaulösungen.

Unser moderner Maschinenpark mit CNC-Plasmaschneidanlage ermöglicht uns die effiziente Umsetzung selbst ausgefallener Kundenlösungen für verschiedenste Einsatzbereiche.

Kostengünstige Ersatzteilversorgung.

Sie benötigen eine neue Hauptkehrwalze, einen Tellerbesen, ein Ersatzteil oder weitere Ausstattung?

Wenn ja, gehen Sie auf Nummer sicher!
Nur mit bema Original-Ersatzteilen haben Sie eine Funktionsgarantie. Der bema Ersatzteilservice beliefert Sie und/oder Ihren bema Fachhändler schnell, zuverlässig und kostengünstig.

WELTWEIT VERTRETEN

Hand in Hand mit Werksvertretern, Fachhändlern und Importeuren

Wir selbst können nicht überall sein. Aber wir können uns überall vertreten lassen. Um Ihnen den bestmöglichen Service zu gewährleisten, vertreiben wir unsere Produkte ausschließlich über den Fachhandel. Unser Vertriebsnetz ist dabei bestens geknüpft. Wir arbeiten mit Werksvertretern, Händlern und Importeuren auf der ganzen Welt Hand in Hand.

IMPRESSUM & WICHTIGE HINWEISE

bema GmbH Maschinenfabrik
Recker Straße 16
49599 Voltlage-Weese, Deutschland

Telefon:	+49 5467 9209-0
Fax:	+49 5467 9209-20
E-Mail:	info@kehrmaschine.de
Internet:	www.kehrmaschine.de

Geschäftsführerin:	Sonja Koopmann
Registergericht:	Amtsgericht Osnabrück
Registernummer:	HRB 20007
Umsatzsteuer Id. Nr.:	DE 214 956 829

Genderhinweis:	Wir legen viel Wert auf die Gleichberechtigung von Geschlechtern. Aus Gründen der besseren Lesbarkeit wird jedoch auf die gleichzeitige Verwendung der Sprachformen männlich (m), weiblich (w) und divers (d) verzichtet. So gelten sämtliche Personenbezeichnungen gleichermaßen für alle Geschlechter.
AGB:	Unsere allgemeinen Geschäftsbedingungen finden Sie in der jeweils aktuellen Fassung auf: **kehrmaschine.de**
Bildmaterial:	bema GmbH Maschinenfabrik, Hegenberg productions, Freshmotion/UEBERVIDEO, Fotograf Frank Wollinger, a|w|sobott - atelier für werbefotografie gmbh, pixabay (Clker-Free-Vector-Images), Anwendungsbilder u. a. zur Verfügung gestellt von bema Vertriebspartnern.
Sonstige Hinweise:	Alle Angaben, Maße und Gewichte sind Gegenstand technischer Weiterentwicklungen und daher unverbindlich. Druckfehler, Irrtümer und technische Änderungen vorbehalten. Stand: 2021.10

kehrmaschine.de

Ihr bema-Fachhändler vor Ort:

© bema GmbH Maschinenfabrik, Recker Str. 16, 49599 Voltlage-Weese, Deutschland, Tel: +49 5467.9209-0, Fax: +49 5467.9209-20, info@kehrmaschine.de (Stand: 2021.10)